Città di Montalto Uffugo

(Provincia di Cosenza)

SERVIZIO LAVORI PUBBLICI



PROGETTO
DEFINITIVO ESECUTIVO

"EFFICIENTAMENTO ENERGETICO DELLE RETI DI ILLUMINAZIONE PUBBLICA SUL TERRITORIO – 3 INTERVENTO"

CUP *H89J21005020001*

TAV. N. 03	Elaborati grafici

Progettista, C.S.P.
Ing. Ulisse SMERIGLIO

Il RUP
Ing. Massimiliano Costanzo

data elaborazione 12 luglio 2021

ELENCO STRADE

N. INTERVENTO	DENOMINAZIONE
1	Via G. Verdi (completamento)
2	Via Sila
3	Via Settimo Torinese
4	Via S. Antonello
5	Via B. Telesio
6	Via S. Raffaele
7	via lucchetta
8	via c. colombo
9	via madonna delle grazie
10	via calabria-via san biase
11	via san biase
12	via carmine
13	via leoncavallo
14	via conicella-via delle calcare-piazzetta della fiera
15	via arturo toscanini
16	via stanislao alimena
17	via e. berlinguer
18	via aldo moro - via Che Guevara
19	via dante alighieri
20	via emilio cirino
21	via santa liberata - via area vecchia
22	via molini
23	via madonella - via zingonaglie
24	Via Trieste-Via B. Croce-Via P. Mascagni (ampliamento)

Stralcio Planimetrico

Via Giuseppe Verdi

Scala 1:5000

già sostituite con progetto "intervento n. 2"

con bracci a due lampade n. 1

con braccio a una lampada n. 25

Totale lampade (stato attuale) n. 27

Totale lampade (stato futuro) n. 26

Particolare Planimetrico

Tratto Via Giuseppe Verdi

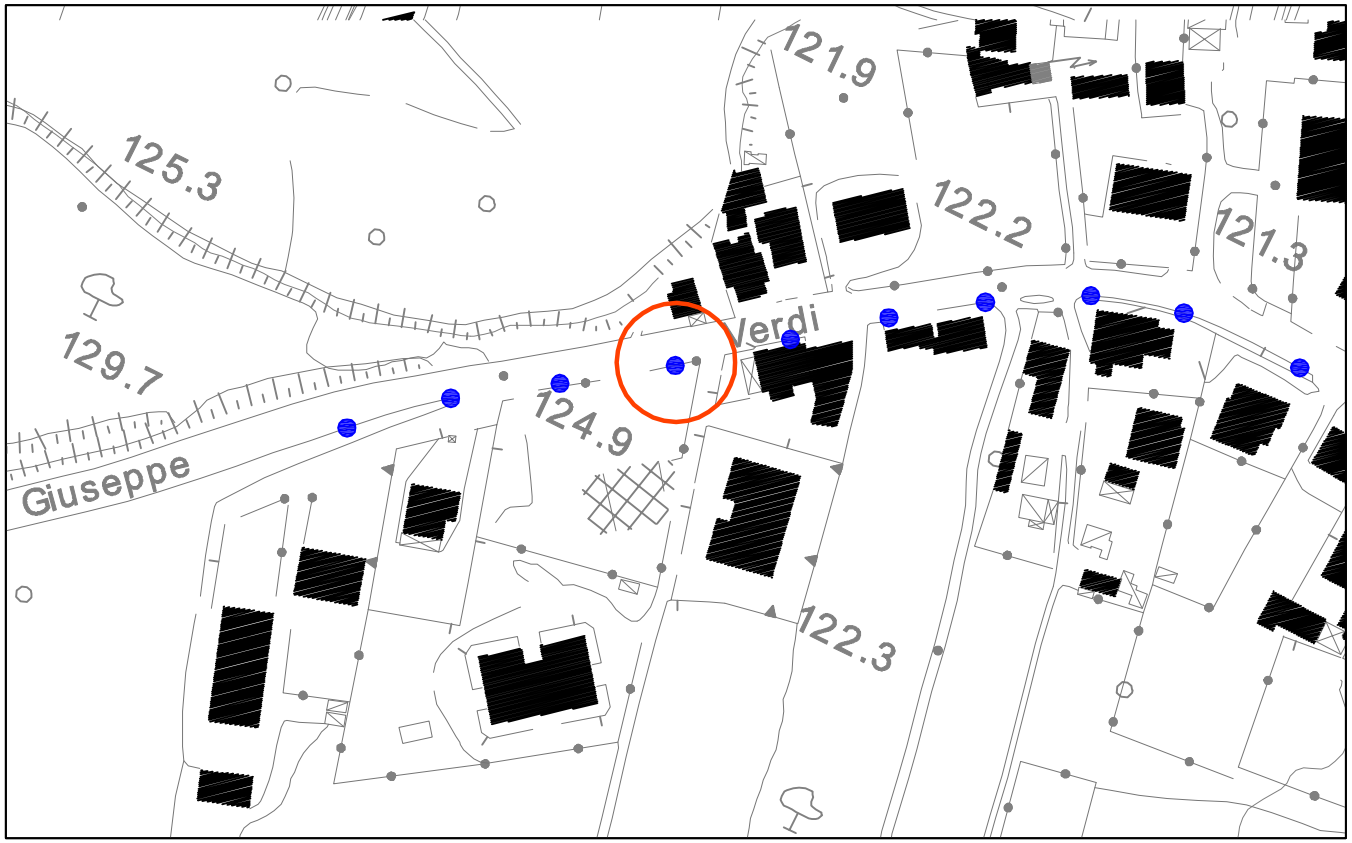



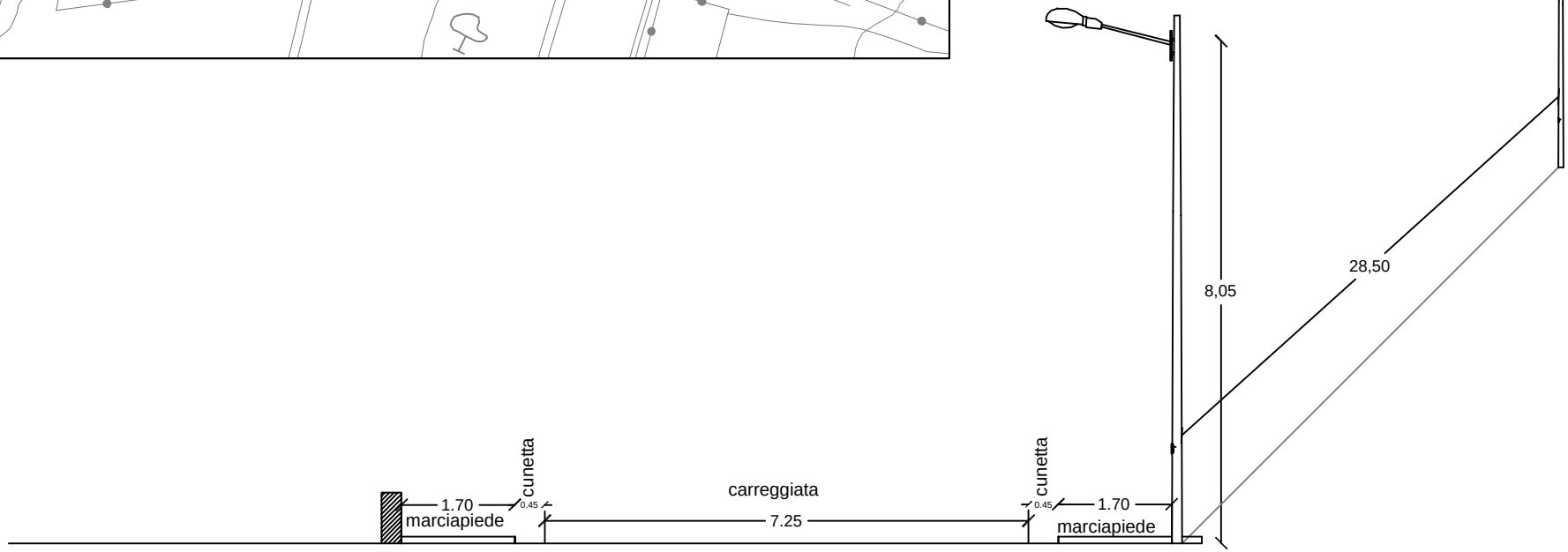

Stralcio Planimetrico
Via Sila
Scala 1:4000

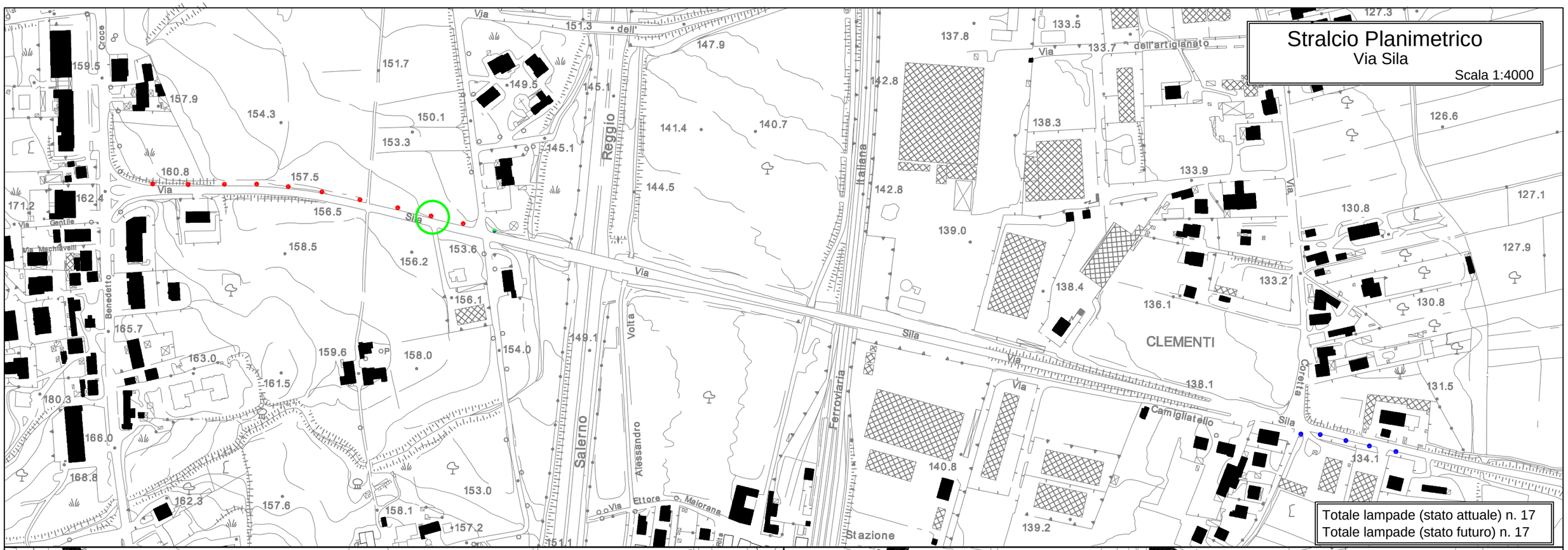

Totale lampade (stato attuale) n. 17
Totale lampade (stato futuro) n. 17

Particolare Planimetrico
Via Sila
Scala 1:2000

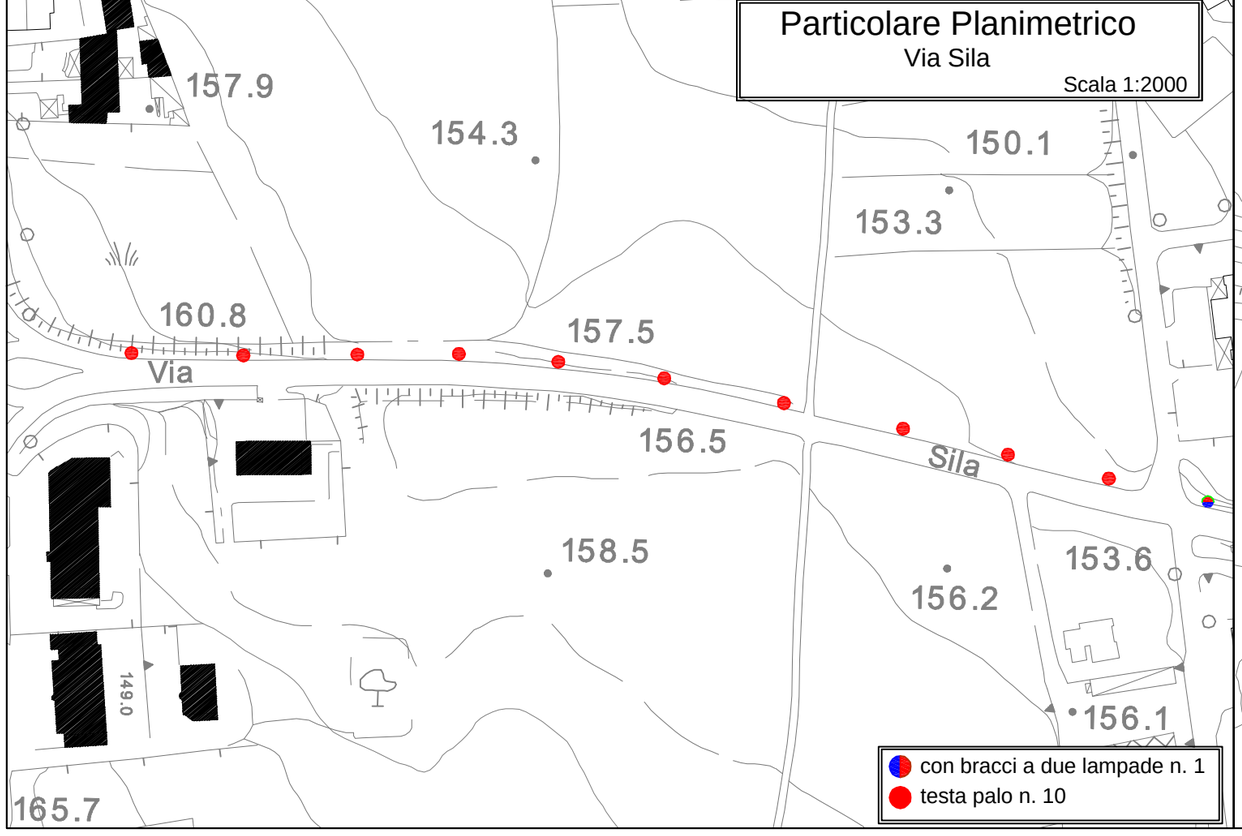

con bracci a due lampade n. 1
testa palo n. 10

Particolare Planimetrico
Via Sila
Scala 1:2000

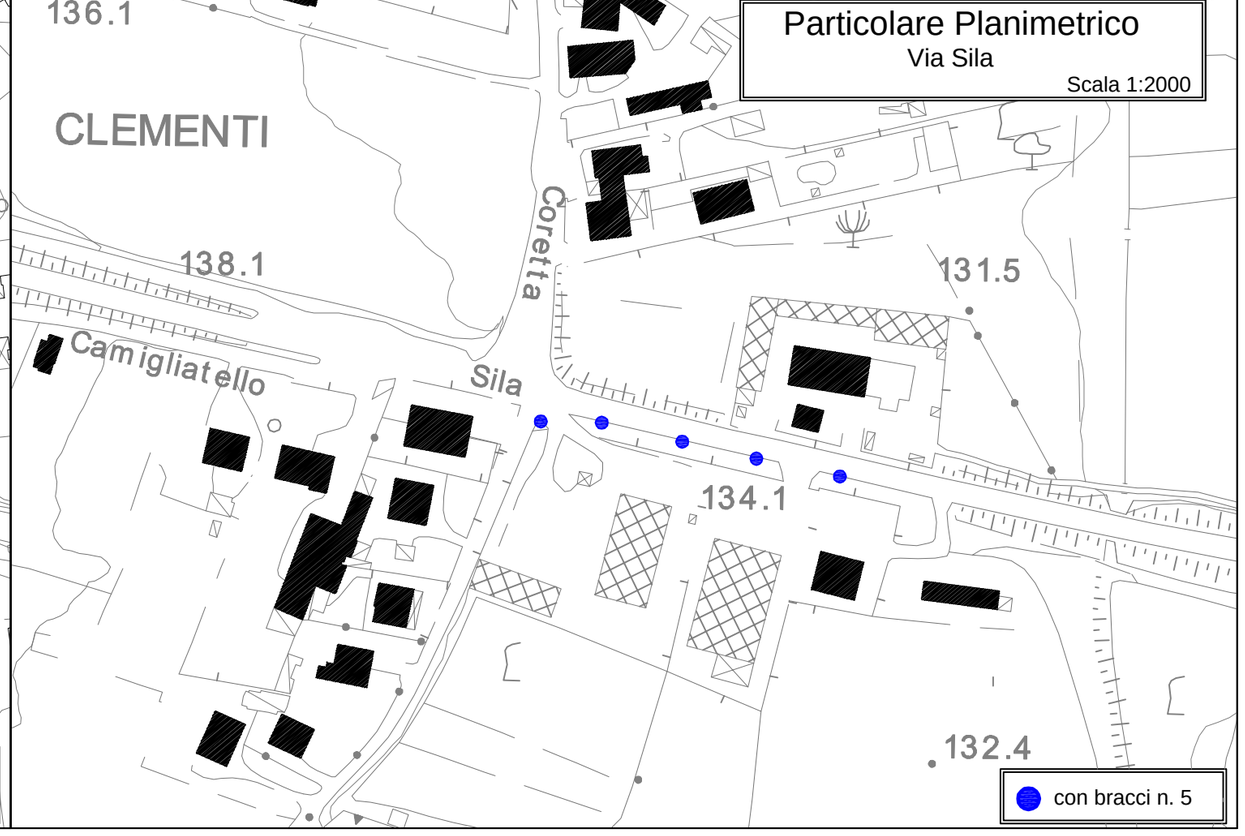

con bracci n. 5

Particolare Planimetrico

Tratto Via Sila



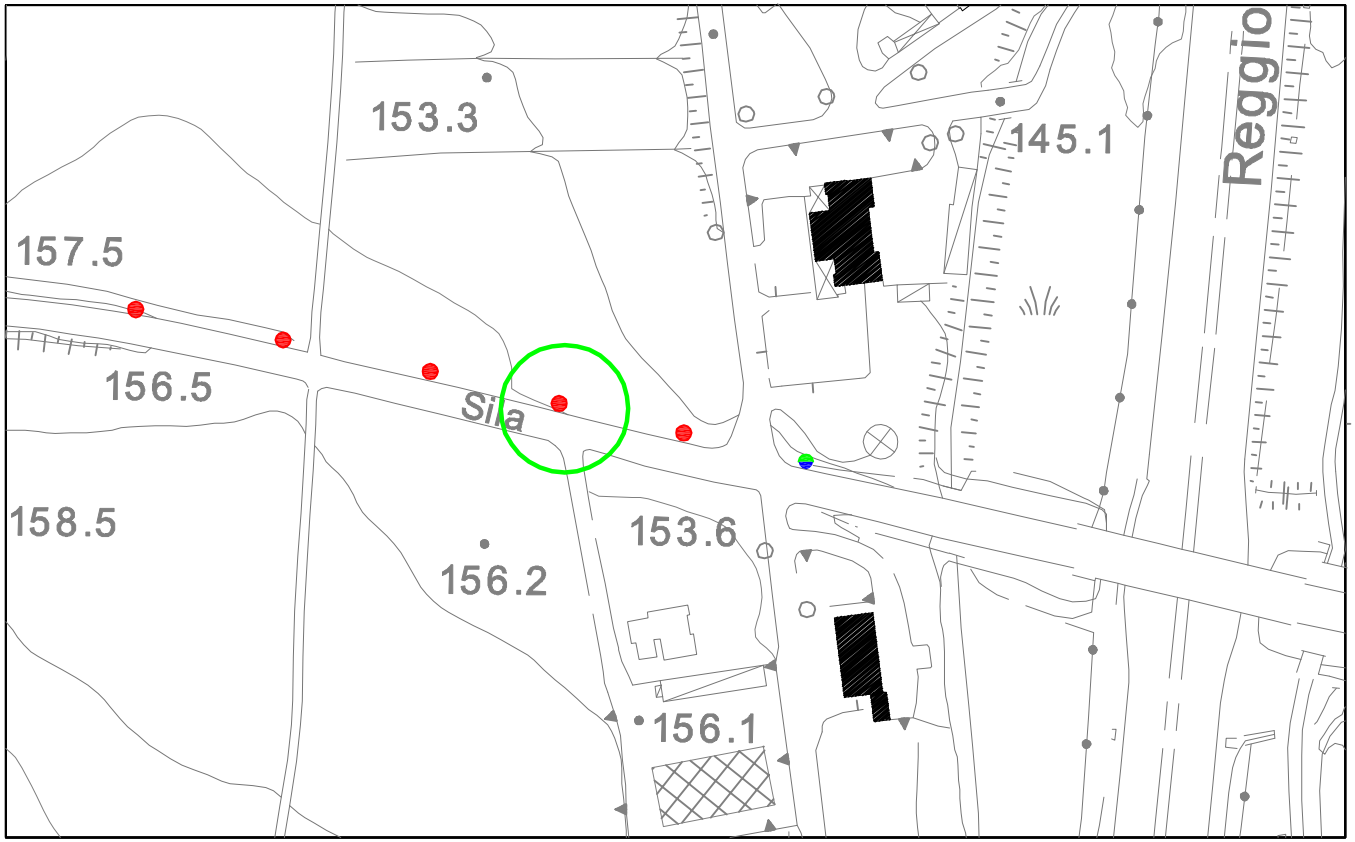

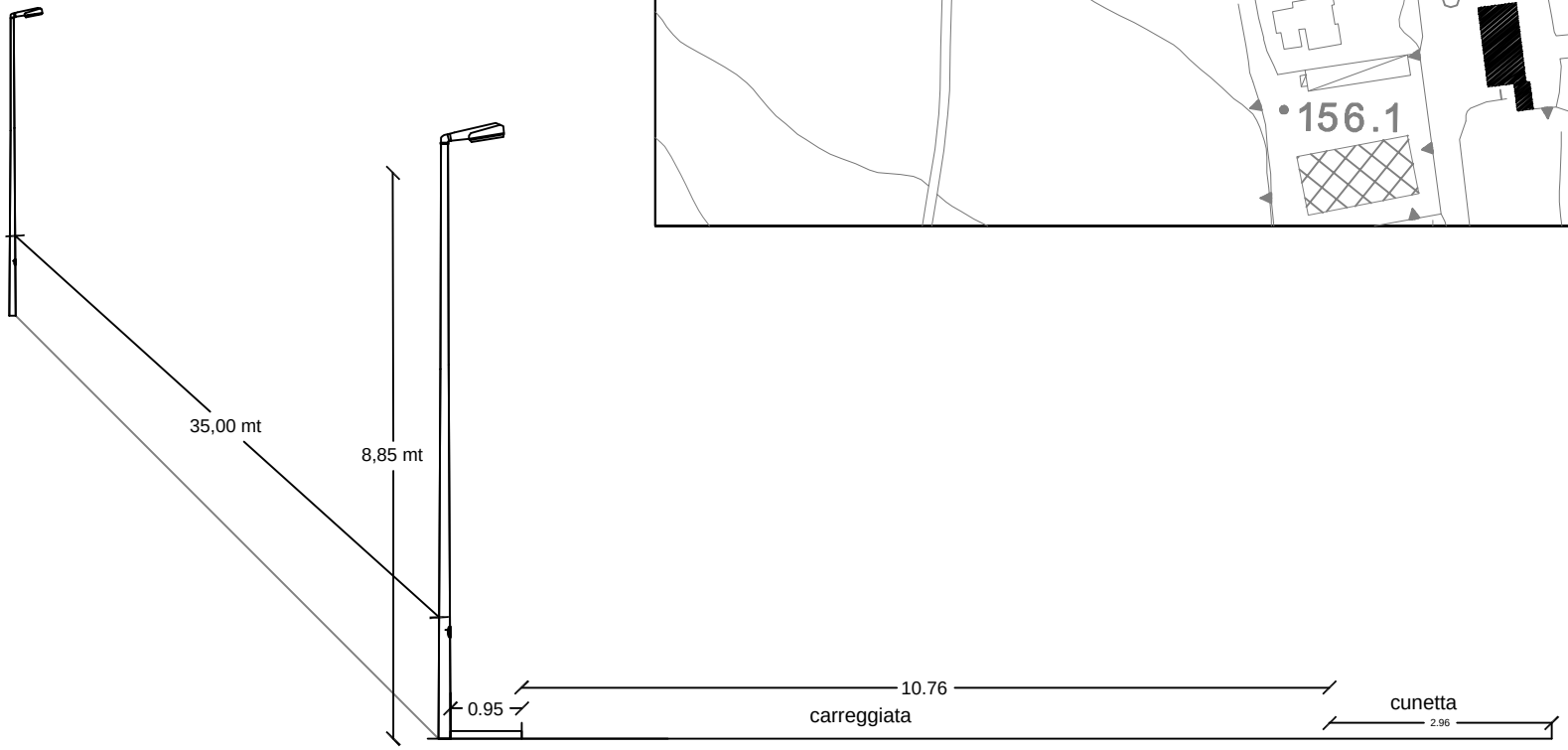

Stralcio Planimetrico

Via Settimo Torinese

Scala 1:3000

Particolare Planimetrico

Via Settimo Torinese

Scala 1:2000

testa palo n. 5

con braccio n. 15

Totale lampade (stato attuale)n. 20

Totale lampade (stato futuro)n. 20

Particolare Planimetrico
Tratto Via Settimo Torinese



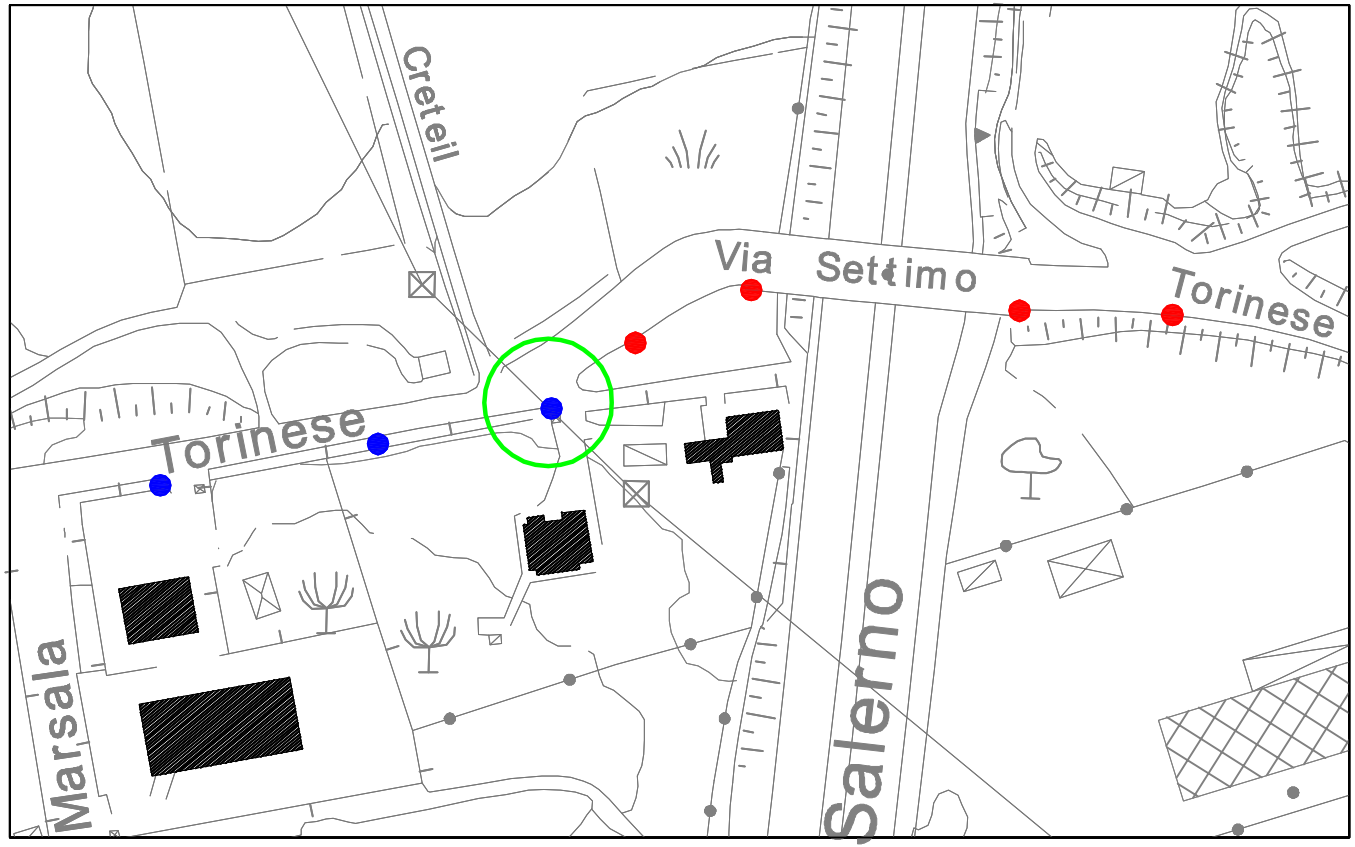

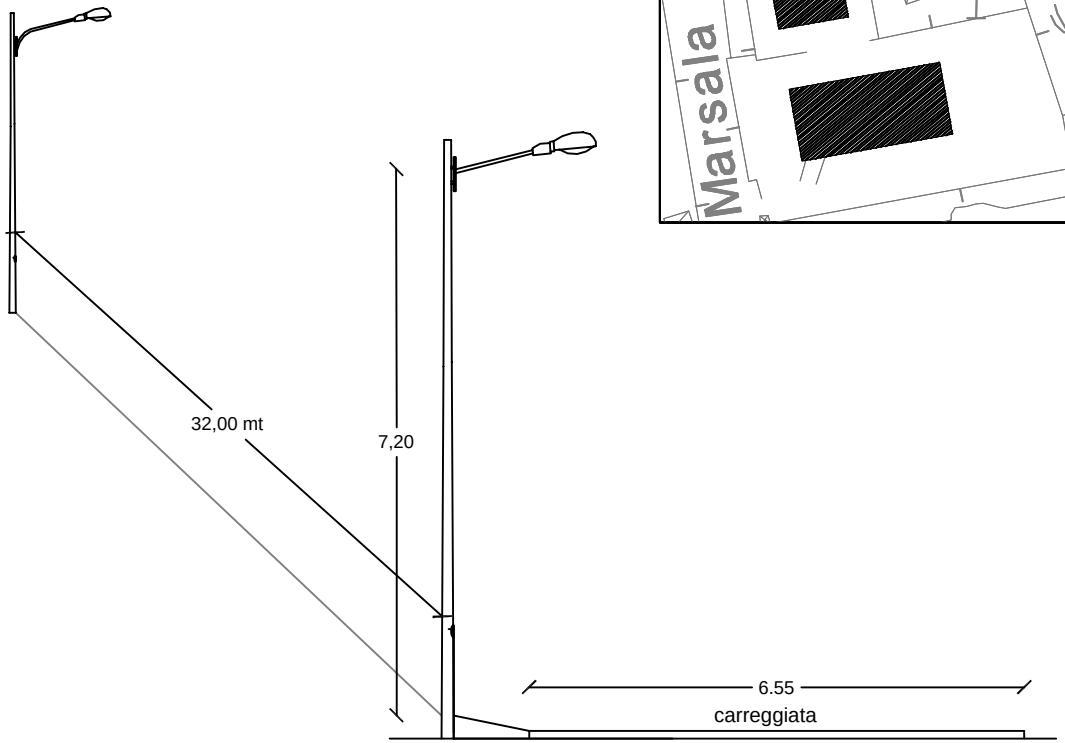

Stralcio Planimetrico

Via Sant'Antonello

Scala 1:5000



Particolare Planimetrico

Via Sant'Antonello

Scala 1:4000



- con bracci a due lampade n. 2
- testa palo n. 9
- con bracci n. 50

Totale lampade (stato attuale)n. 63

Totale lampade (stato futuro)n. 63

Particolare Planimetrico
Tratto Via Sant'Antonello

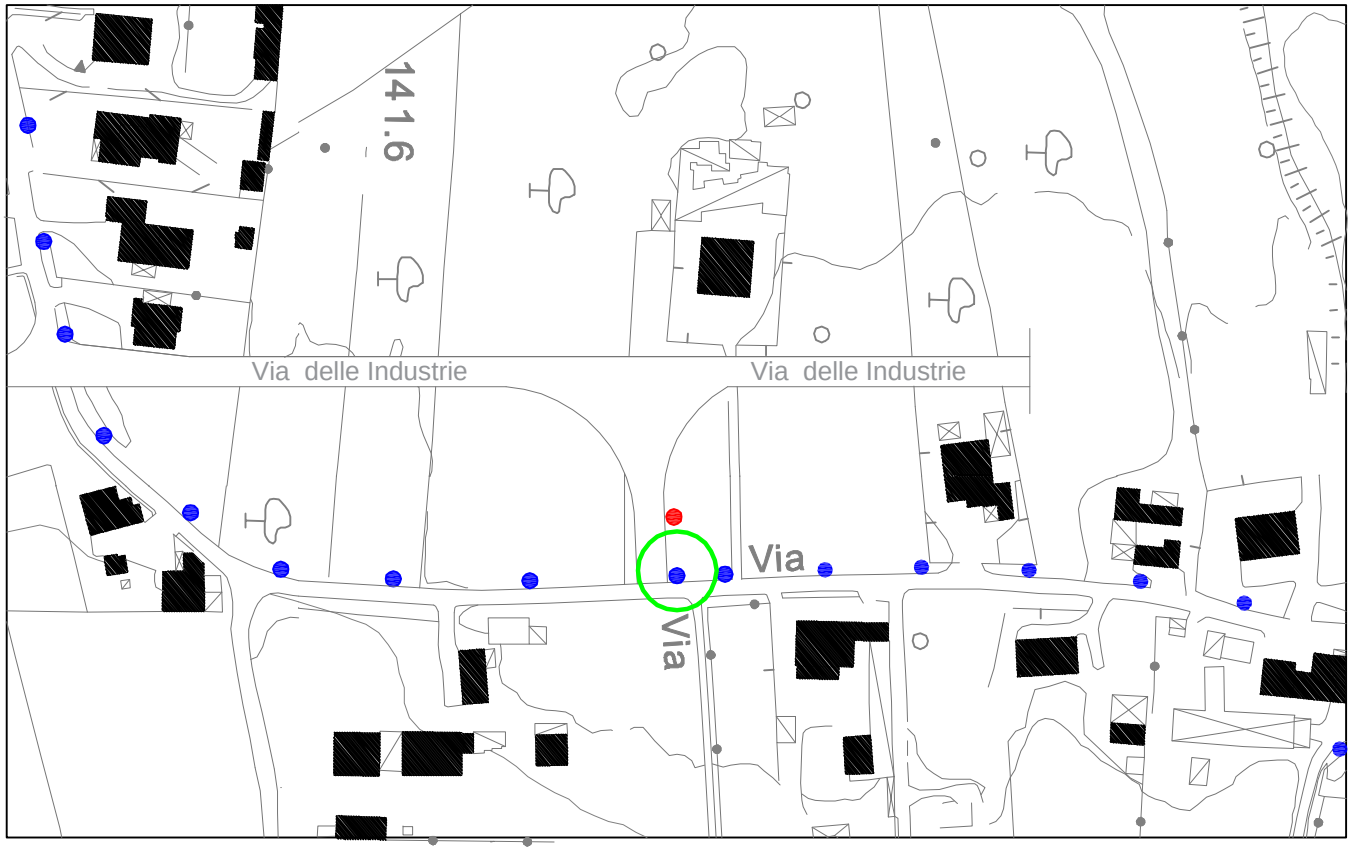



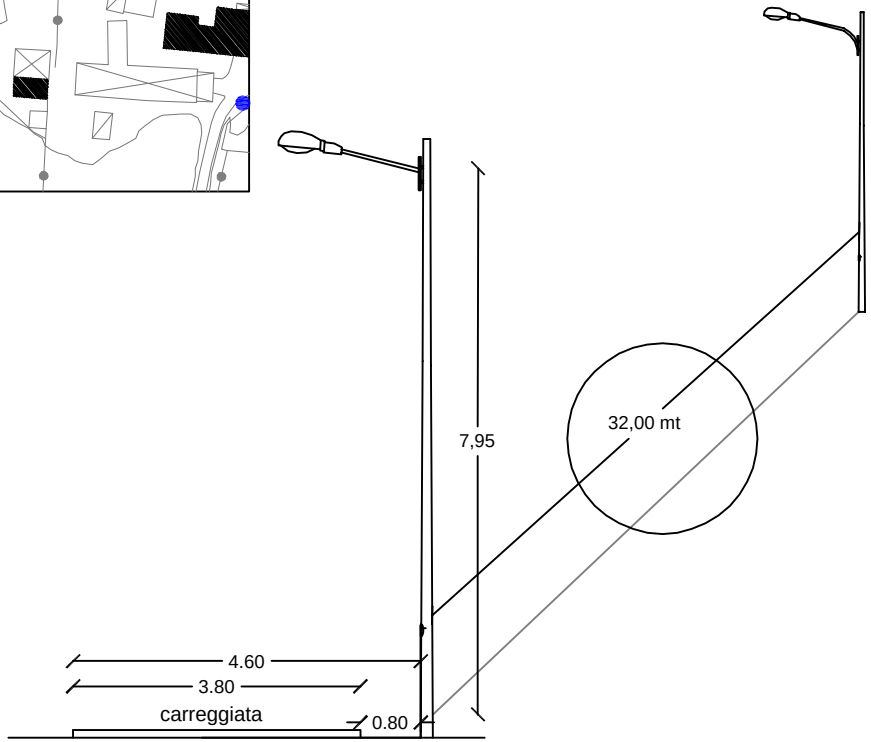

Particolare Planimetrico
Tratto Via Sant'Antonello

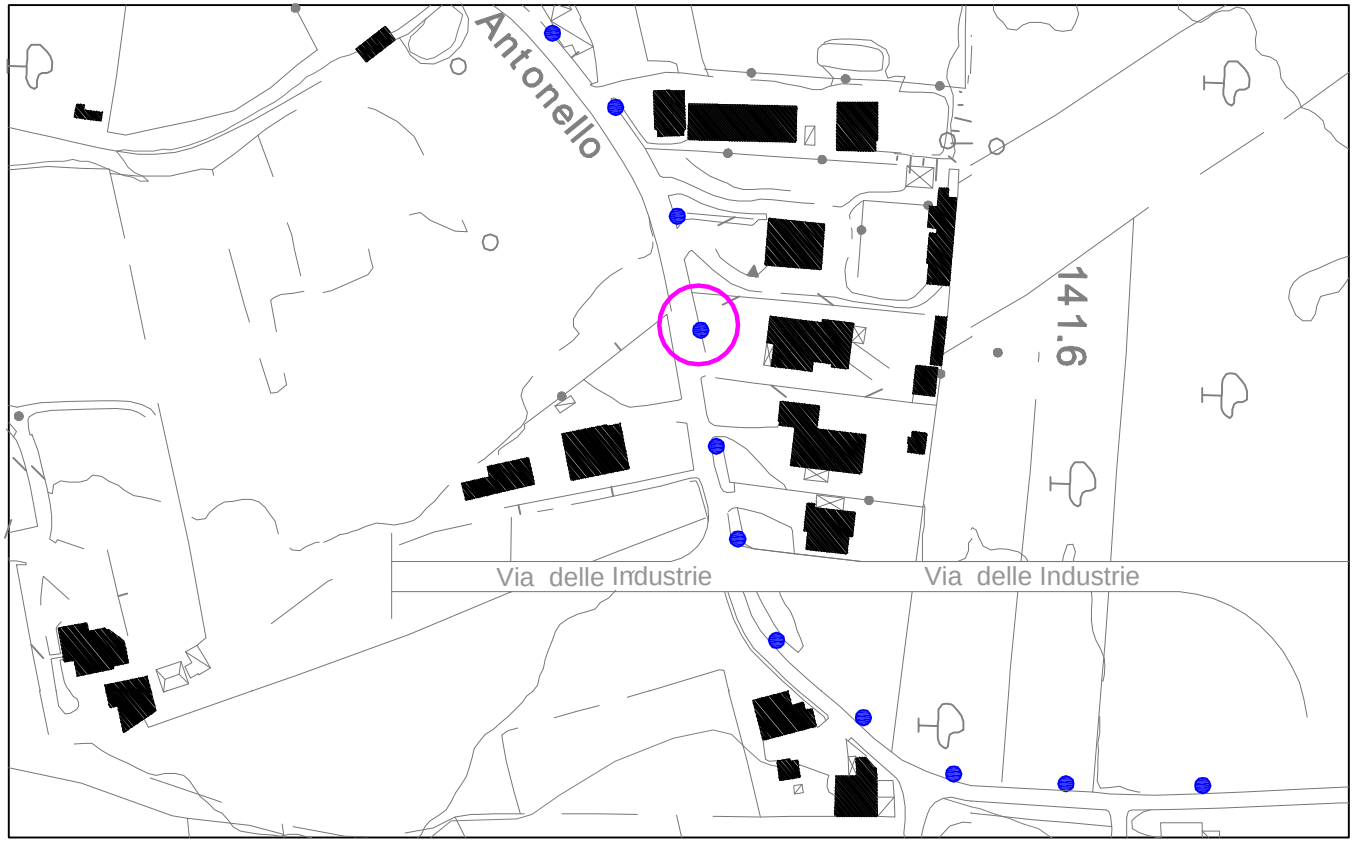

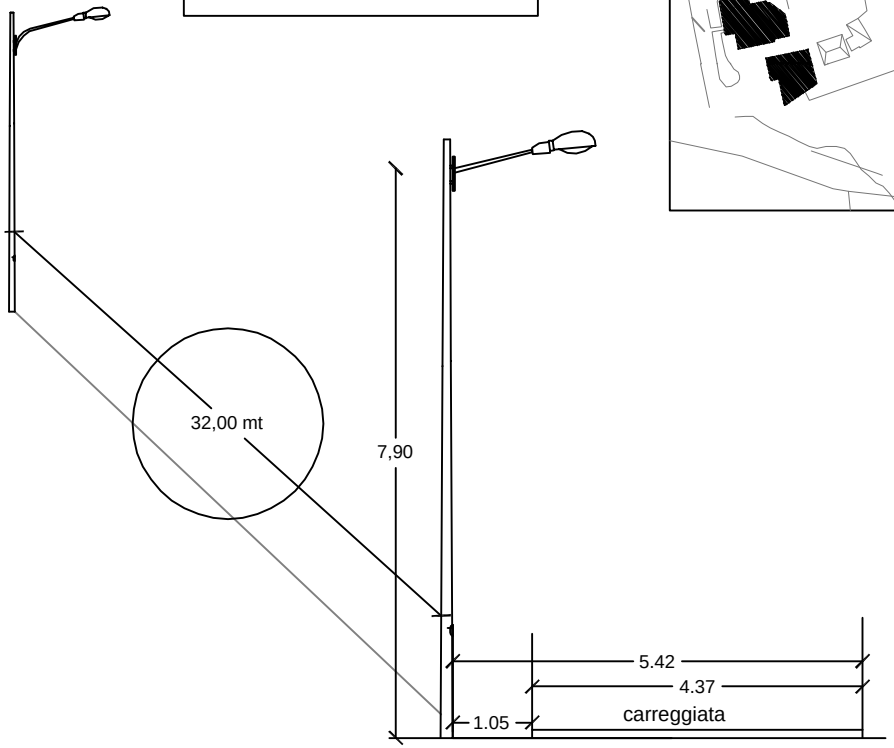

Stralcio Planimetrico
Via Bernardino Telesio
Scala 1:2000



Particolare Planimetrico
Via Bernardino Telesio
Scala 1:1000



Particolare Planimetrico
Tratto Via Bernardino Telesio

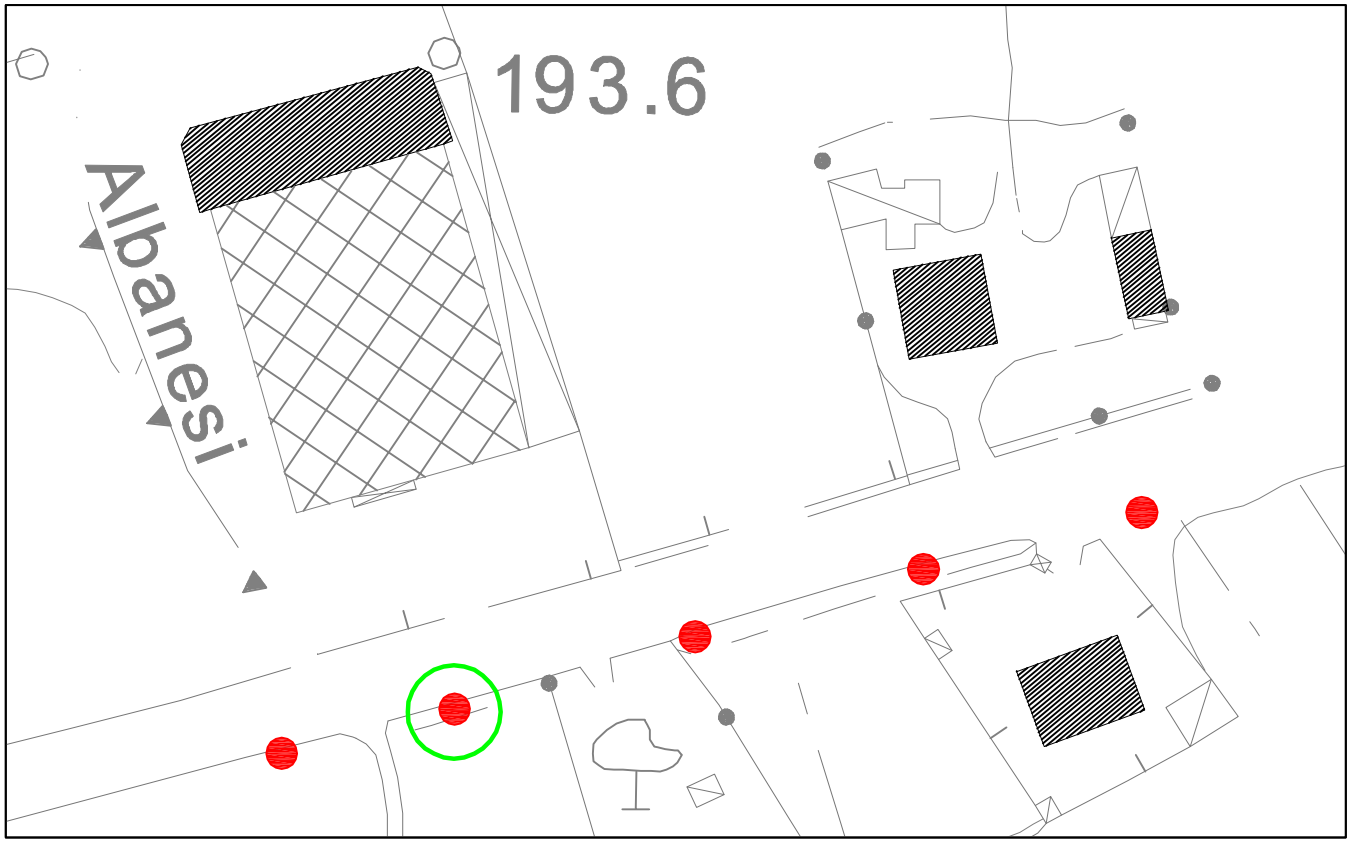



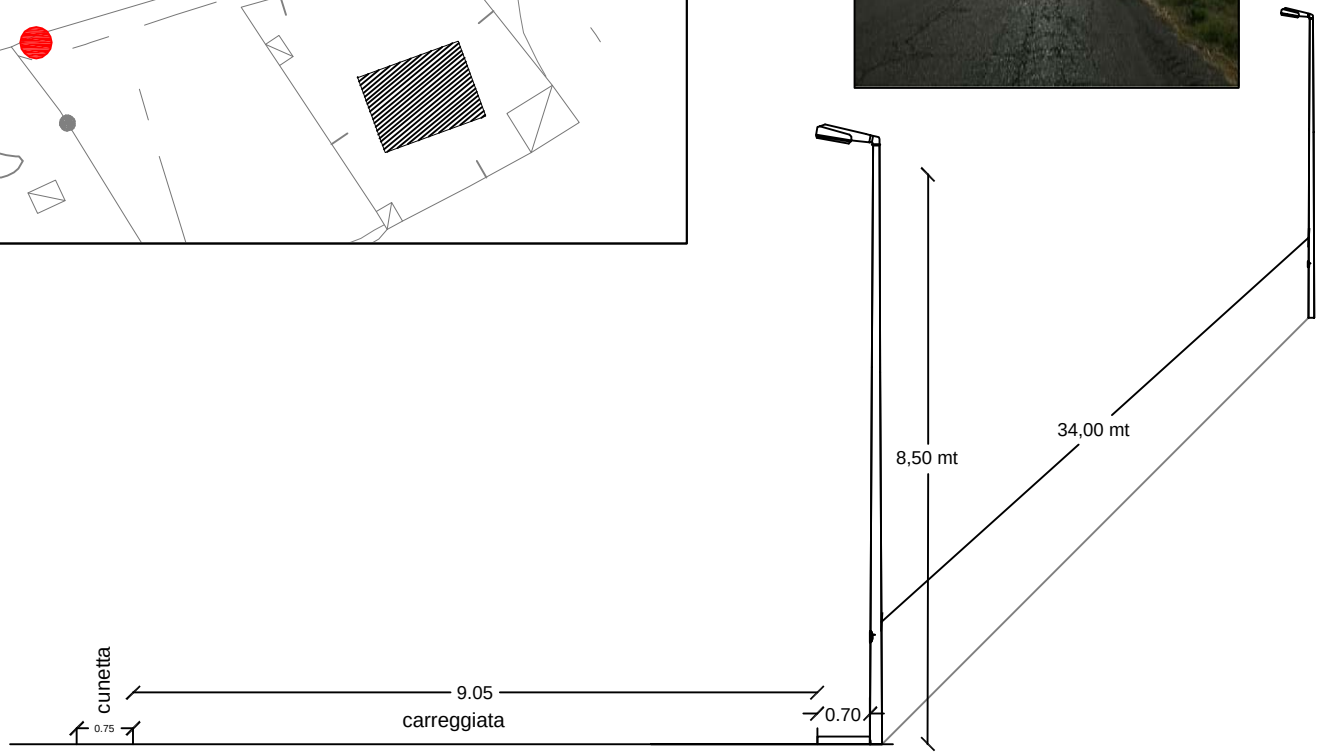

Stralcio Planimetrico
Via San Raffaele
Scala 1:4000

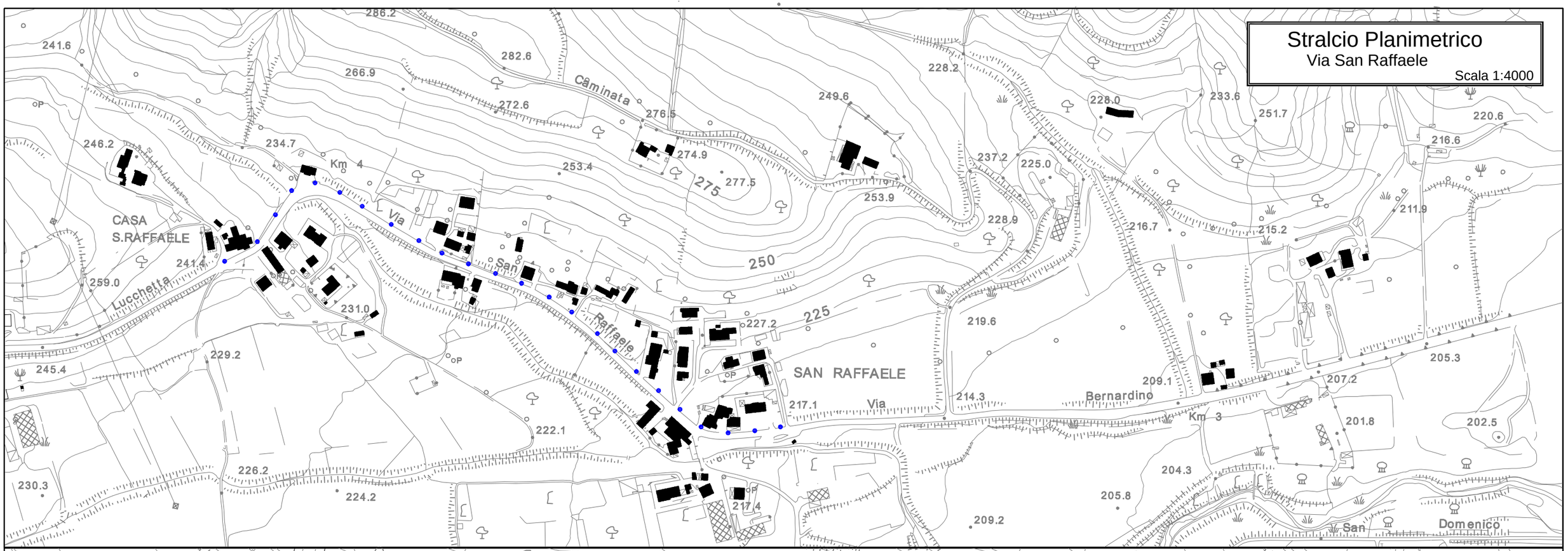

Particolare Planimetrico
Via San Raffaele
Scala 1:2000

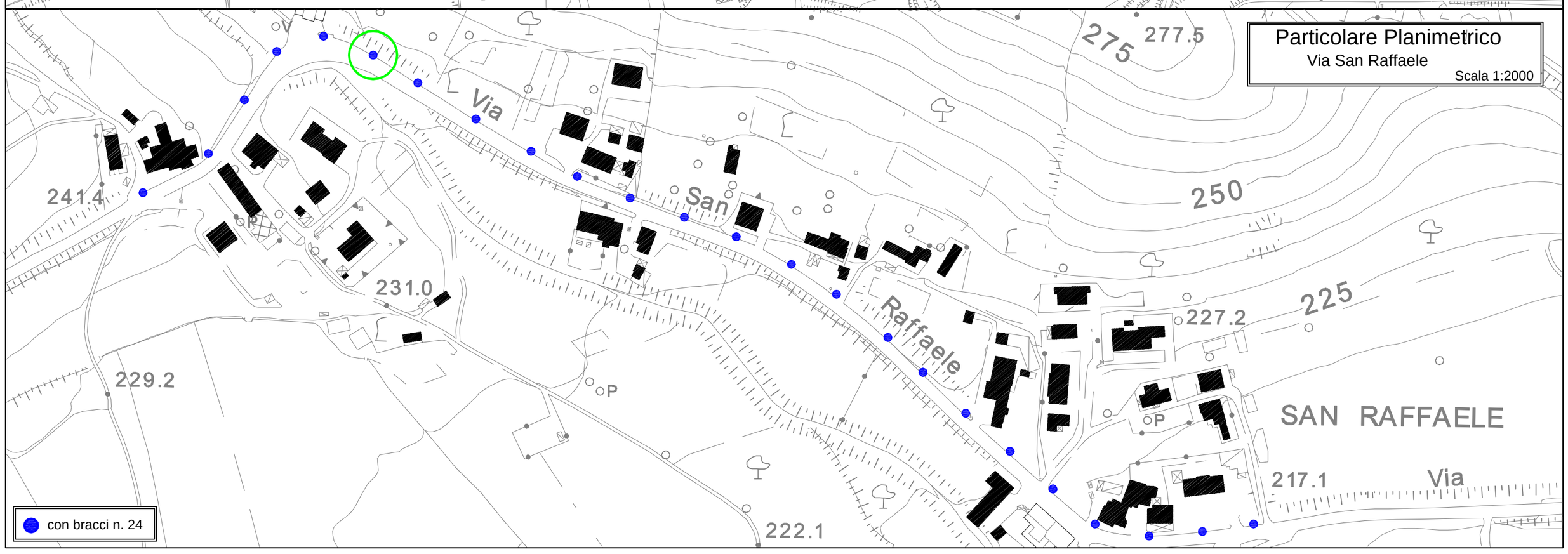

con bracci n. 24

Particolare Planimetrico
Tratto Via San Raffaele

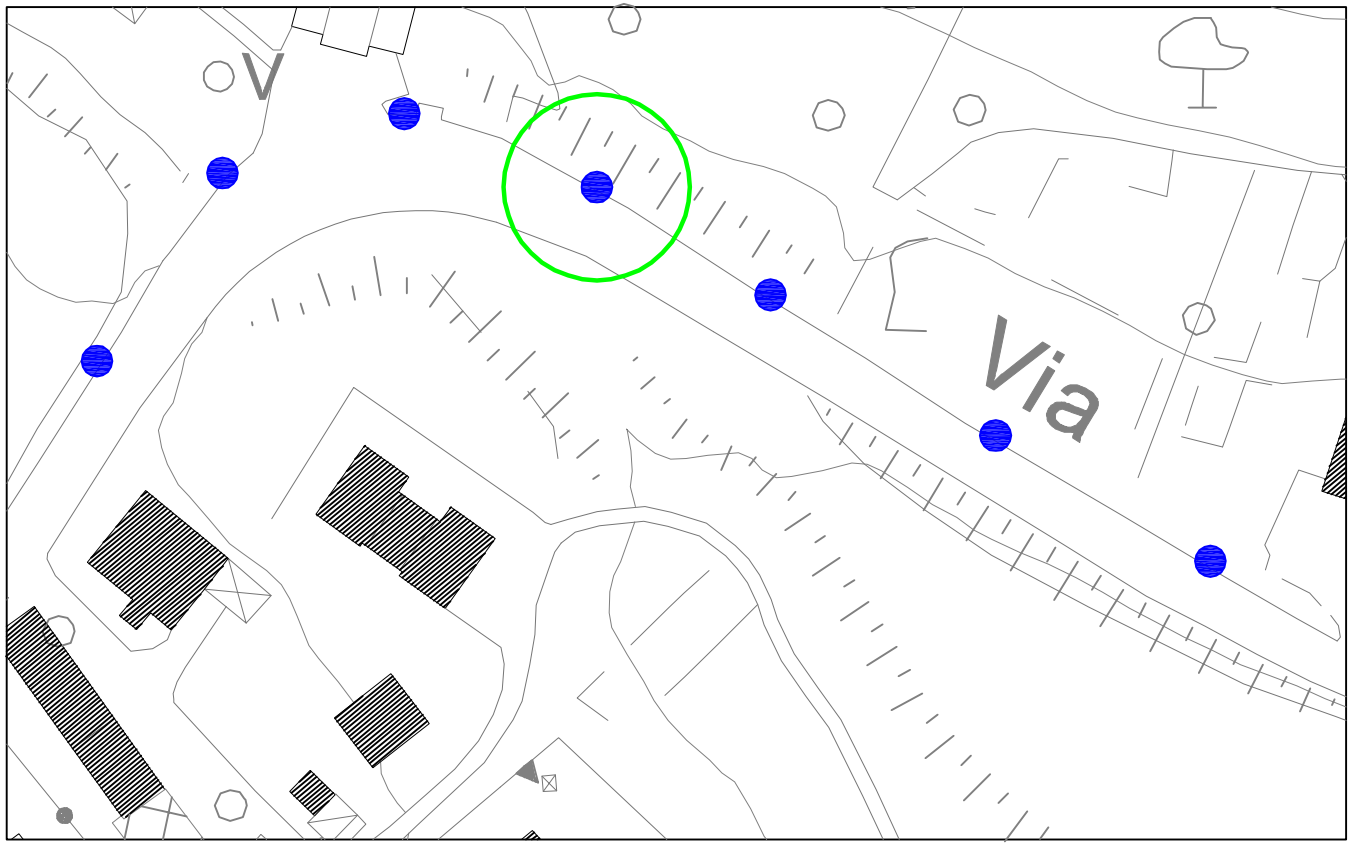



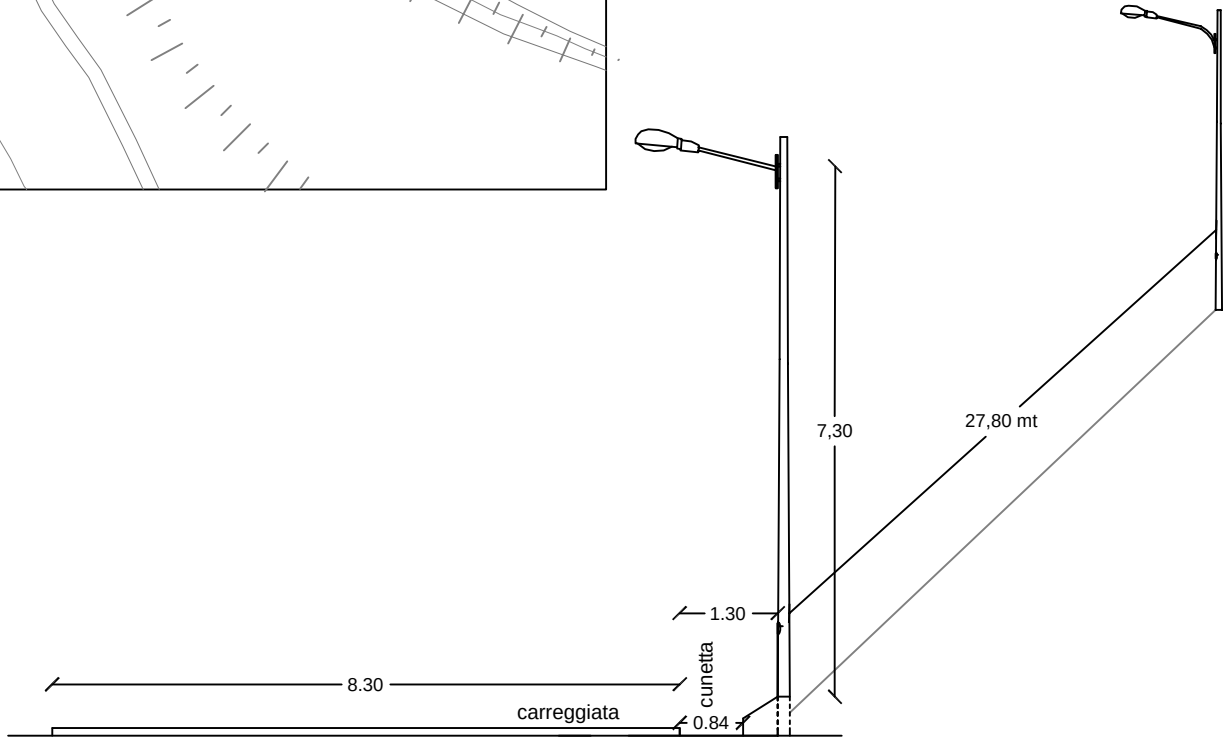

Stralcio Planimetrico

Via Lucchetta

Scala 1:5000

Particolare Planimetrico

Via Lucchetta

Scala 1:3000

- testa palo n. 12
- con bracci n. 21

Totale lampade (stato attuale)n. 33

Totale lampade (stato futuro)n. 33

Particolare Planimetrico
Tratto Via Lucchetta

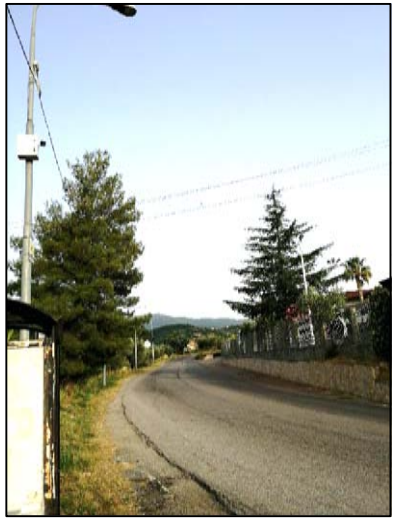

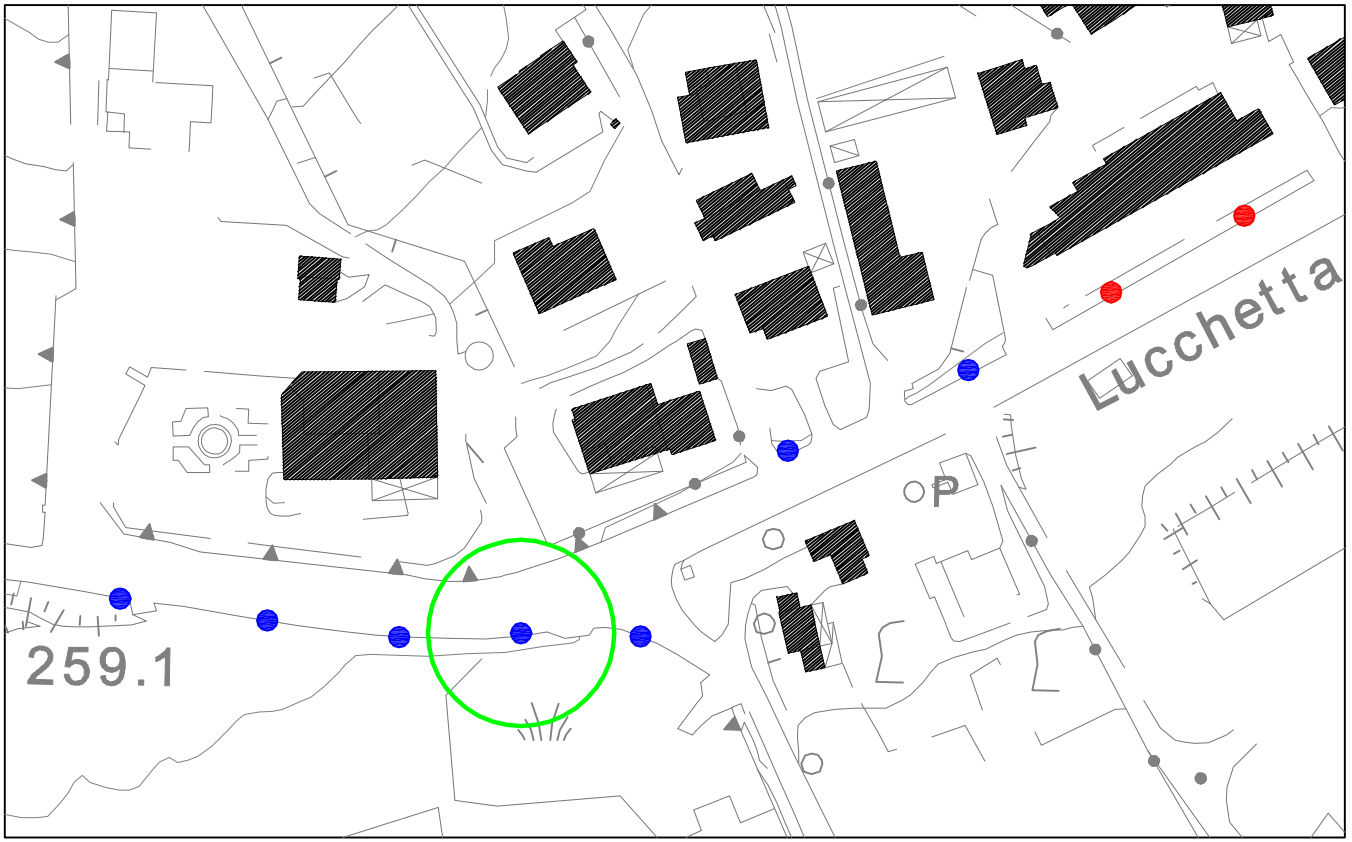

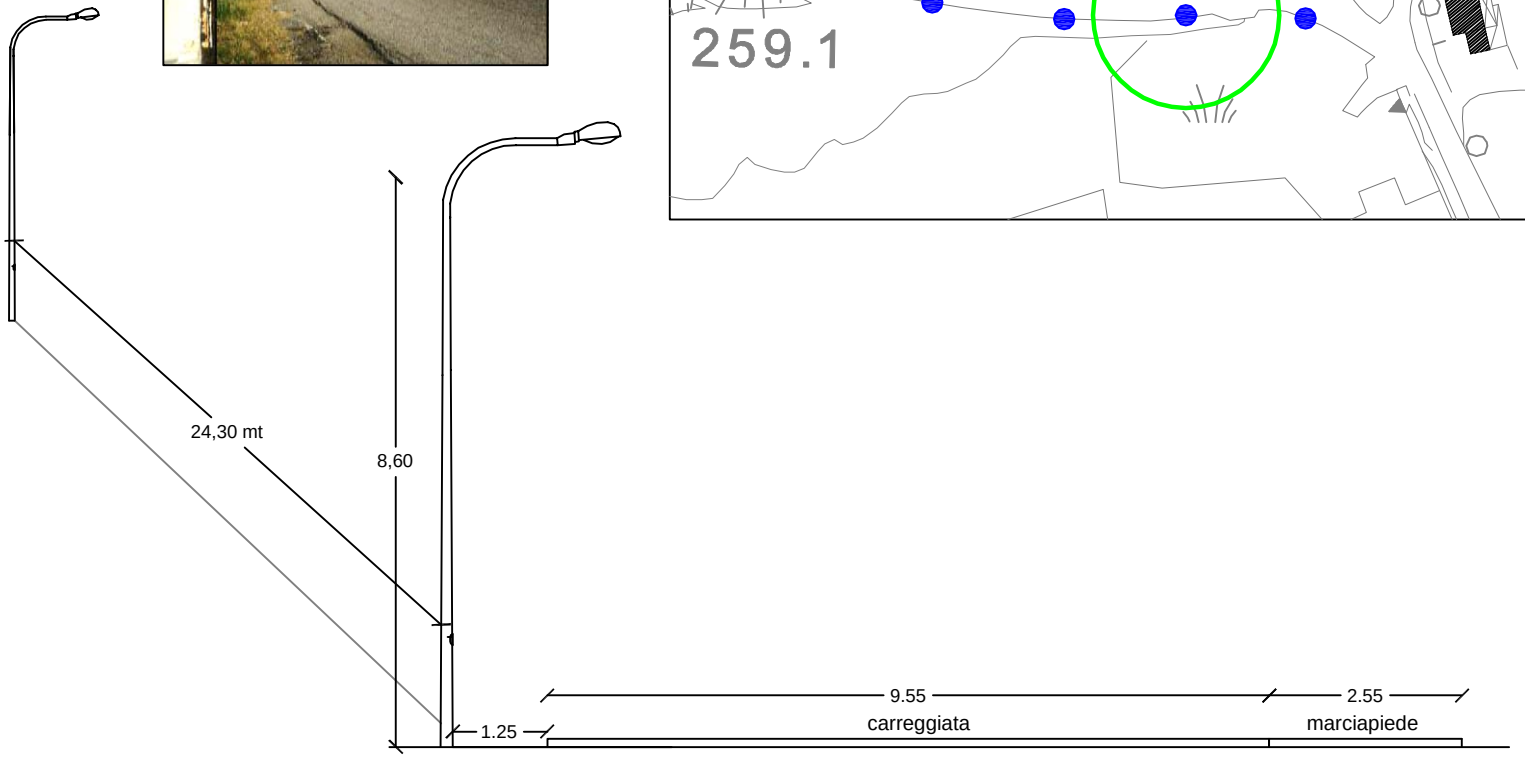

Stralcio Planimetrico
Via Cristoforo Colombo
Scala 1:4000

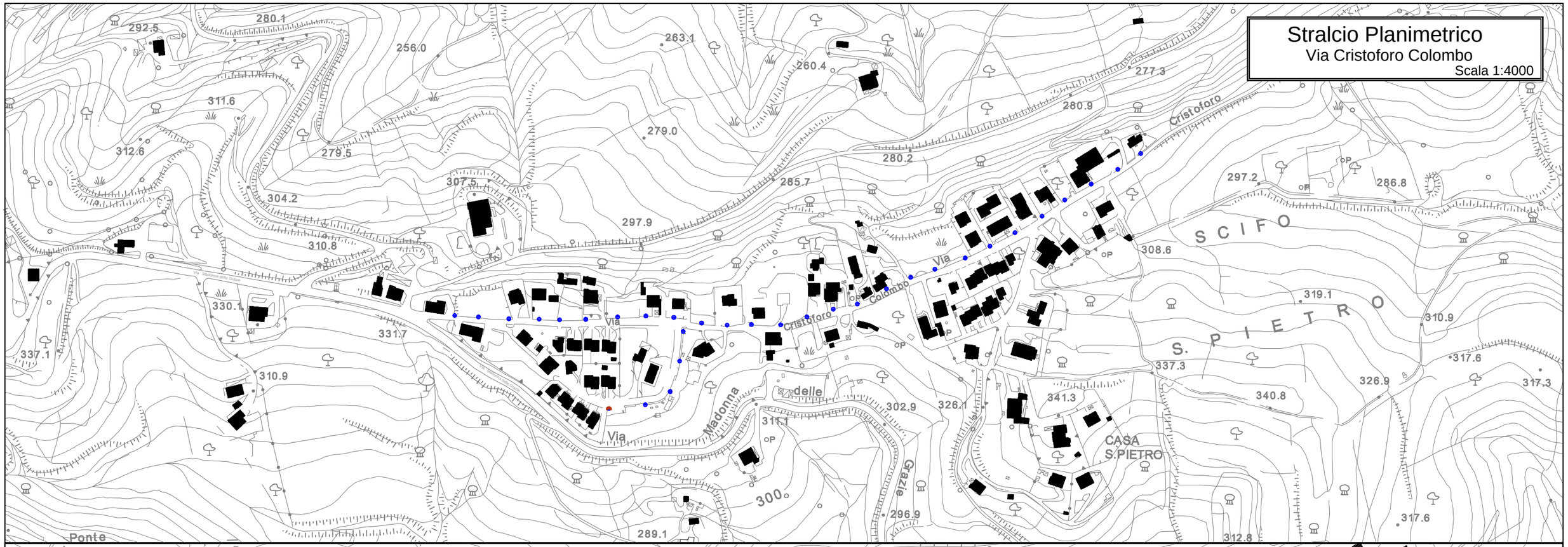

Particolare Planimetrico
Via Cristoforo Colombo
Scala 1:2000

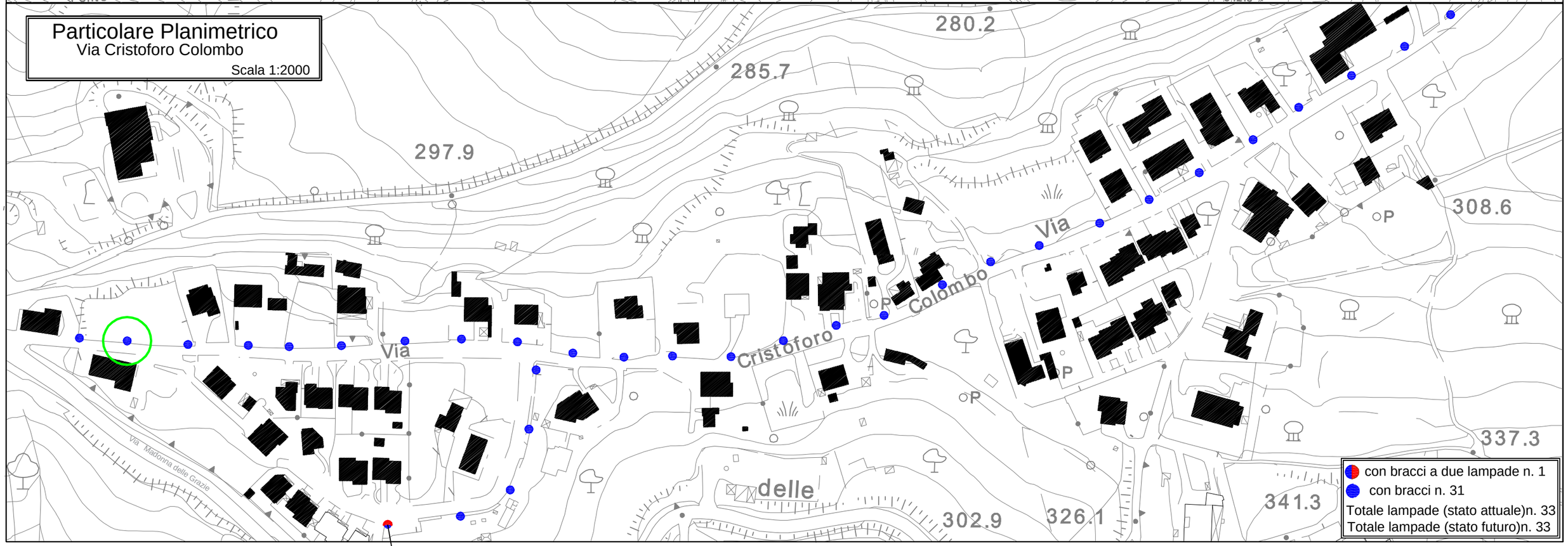

Particolare Planimetrico
Tratto Via Cristoforo Colombo

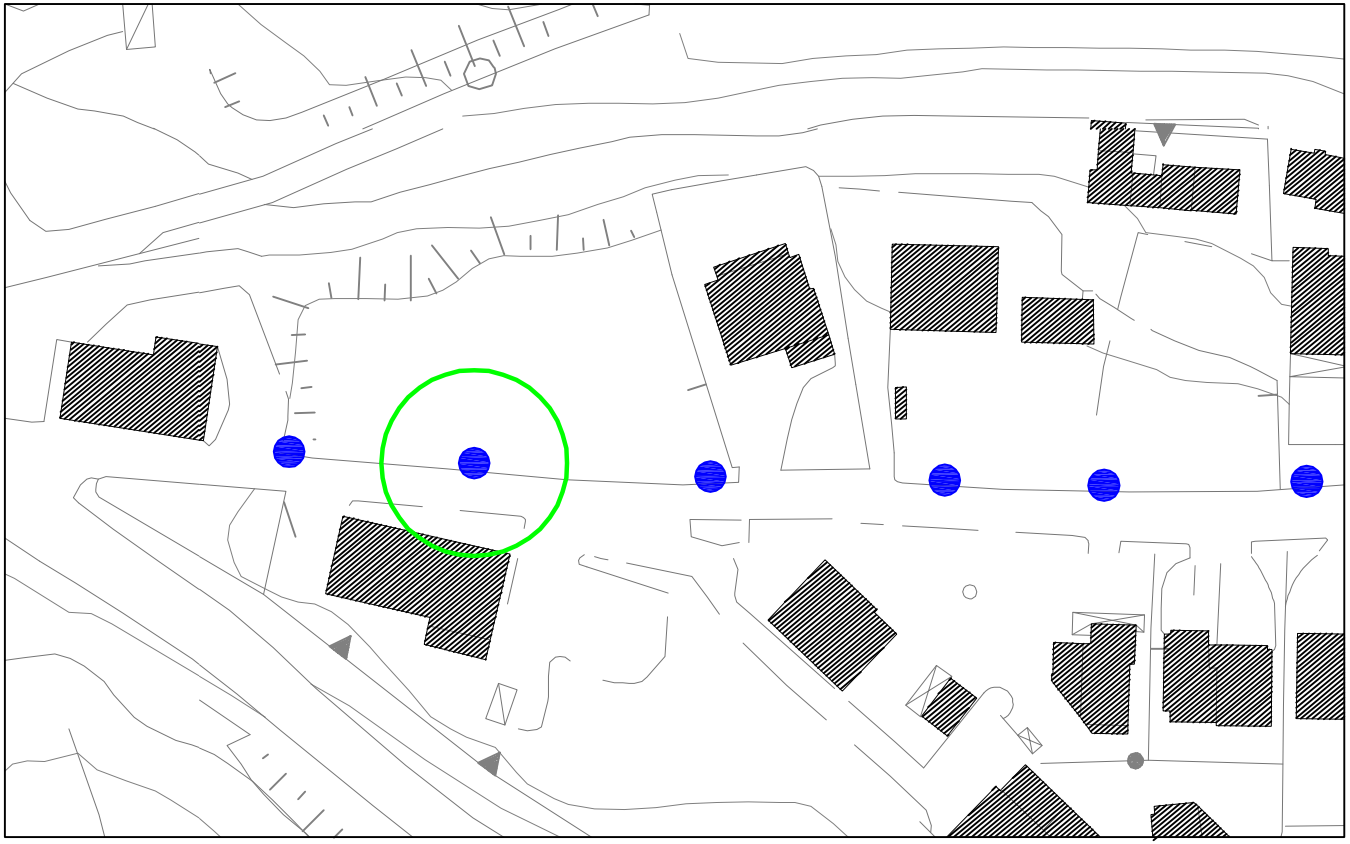

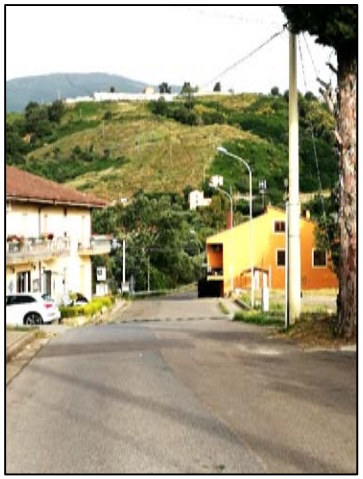

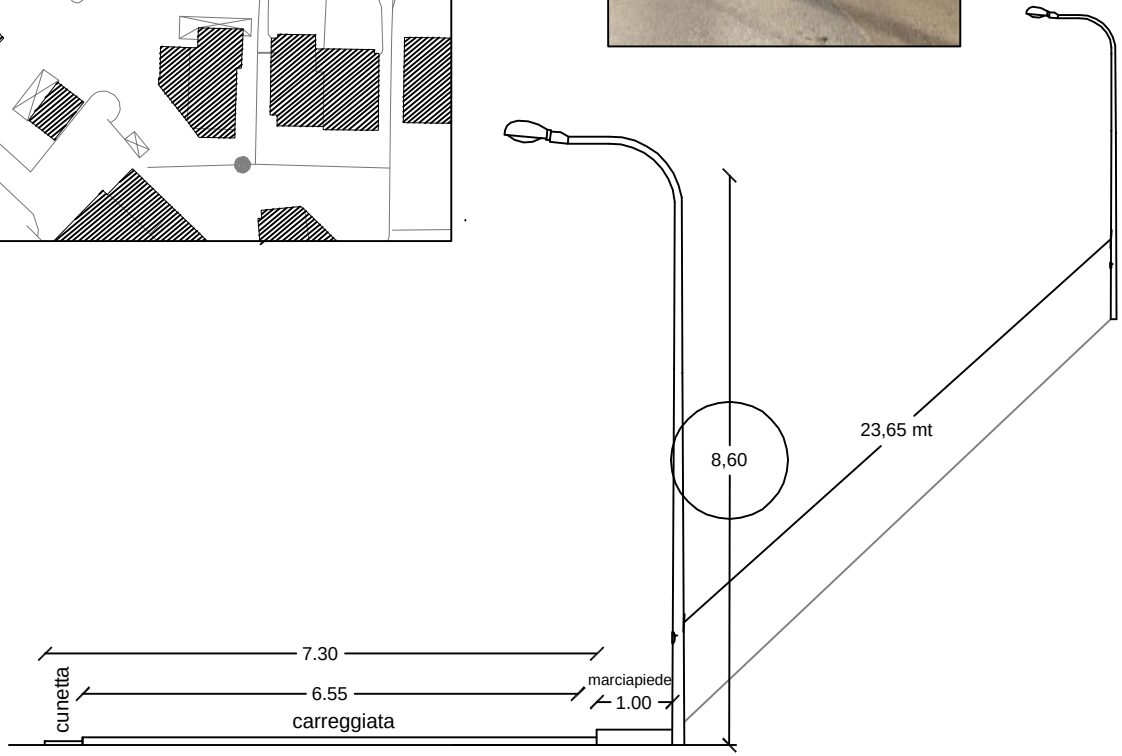

Stralcio Planimetrico
Via Madonna delle Grazie
Scala 1:2000

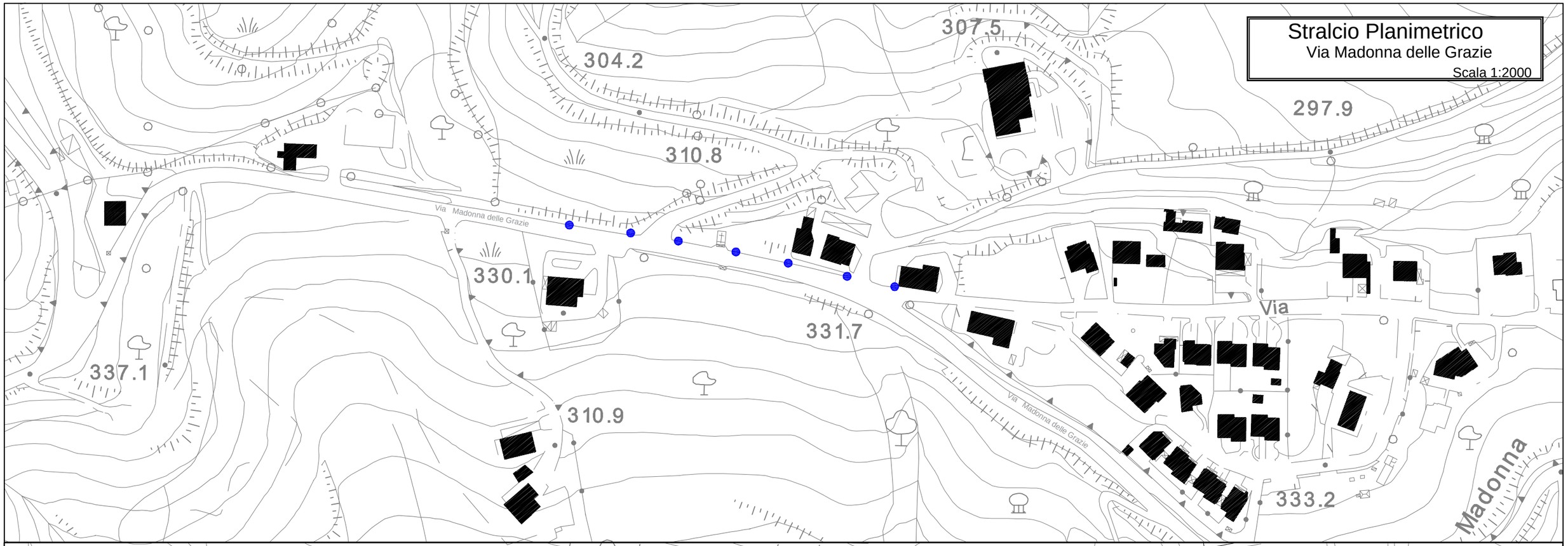

Particolare Planimetrico
Via Madonna delle Grazie
Scala 1:1000

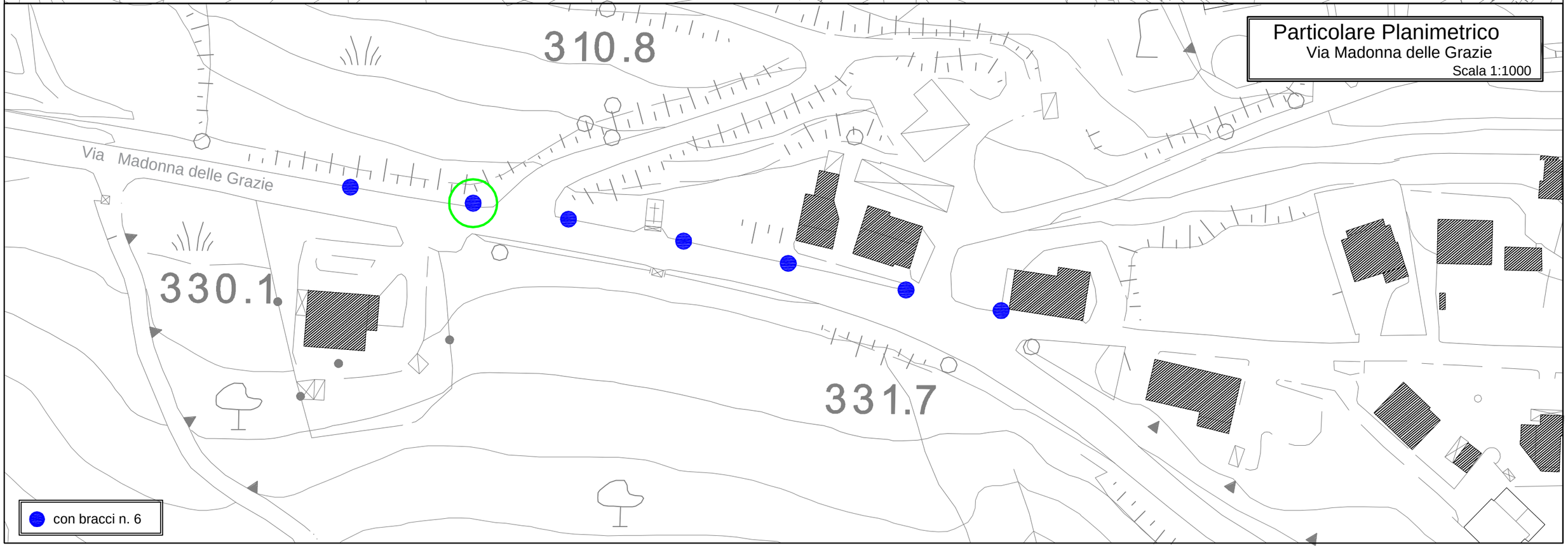

Particolare Planimetrico
Tratto Via Madonna delle Grazie

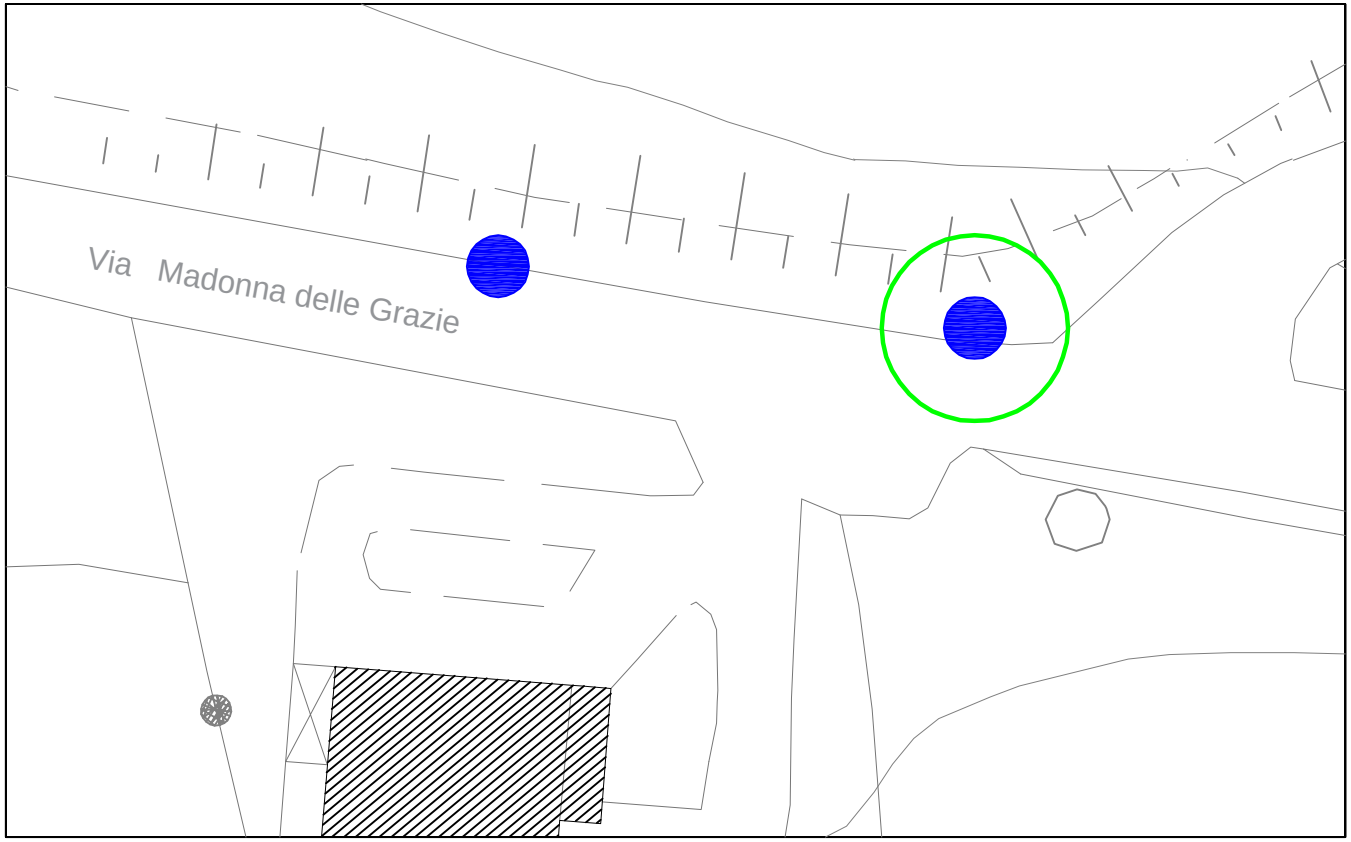



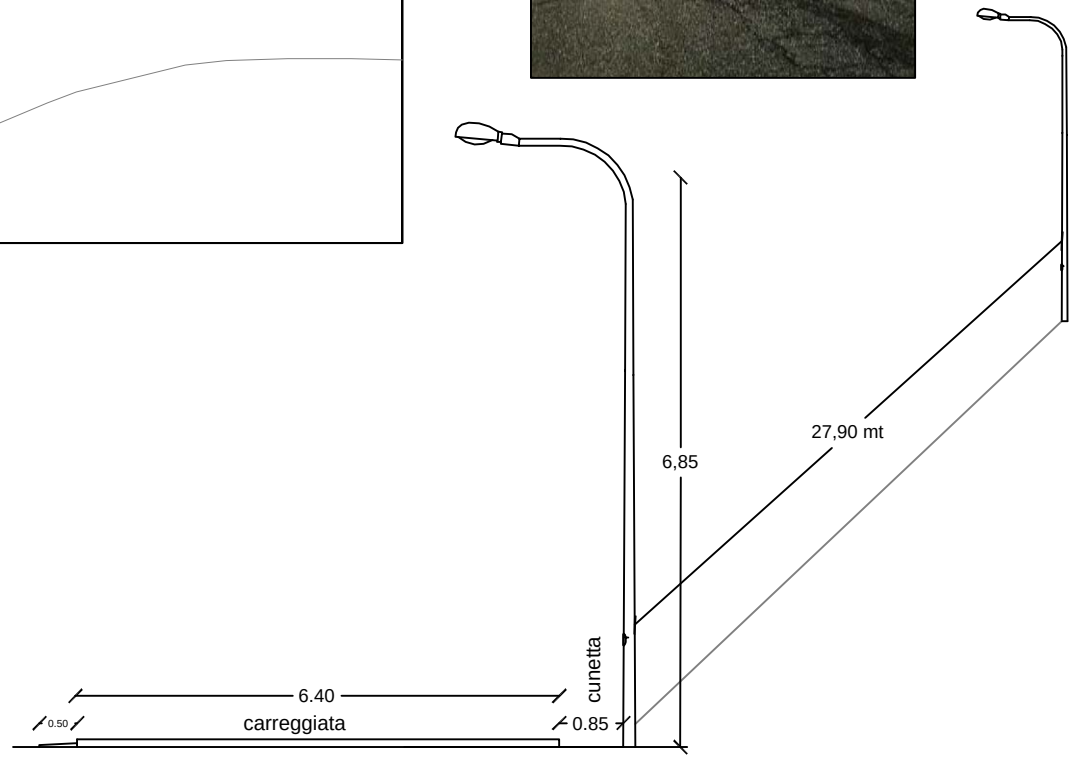

Stralcio Planimetrico

Via Calabria

Scala 1:2000

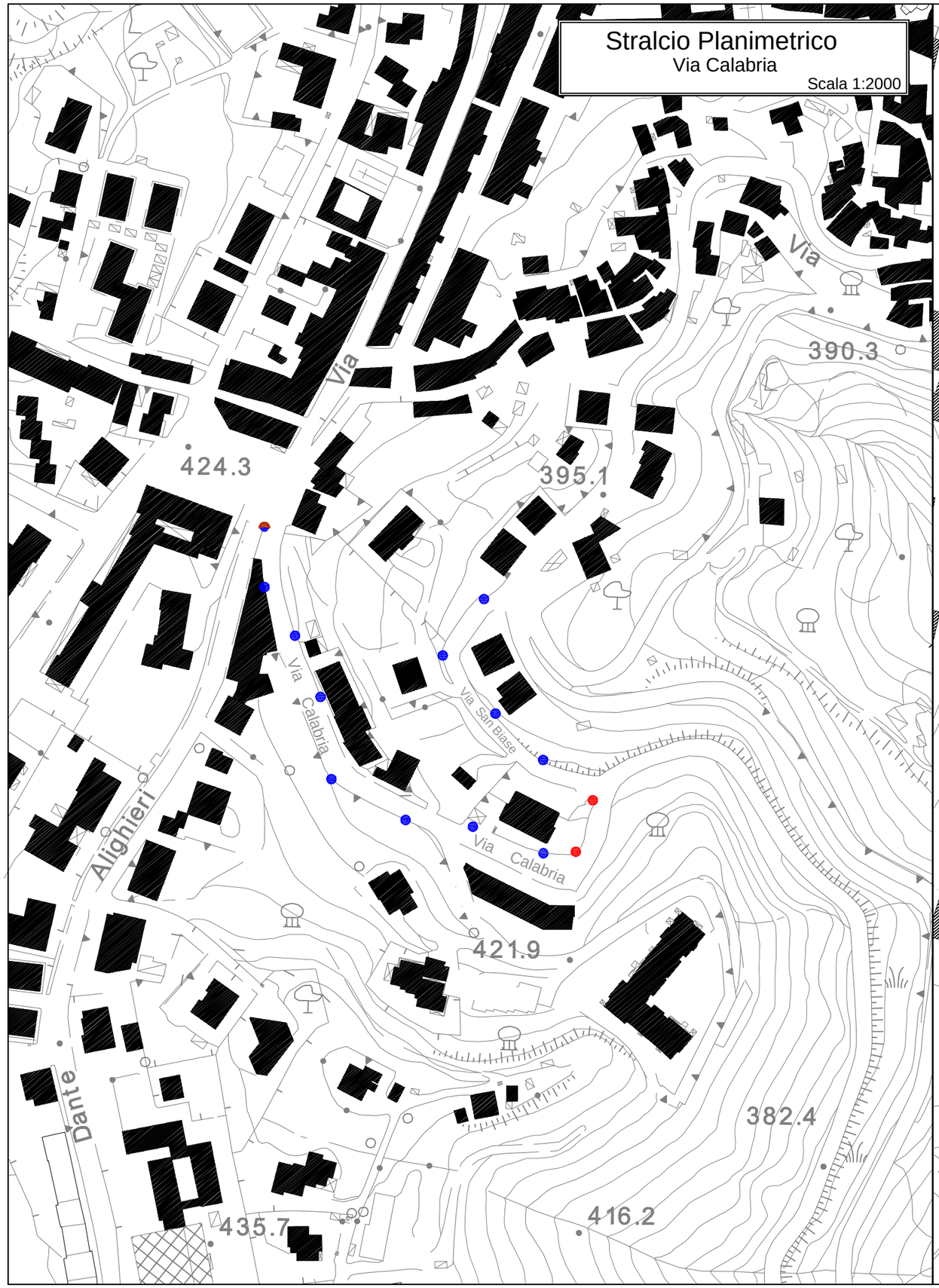

Particolare Planimetrico

Via Calabria

Scala 1:1000

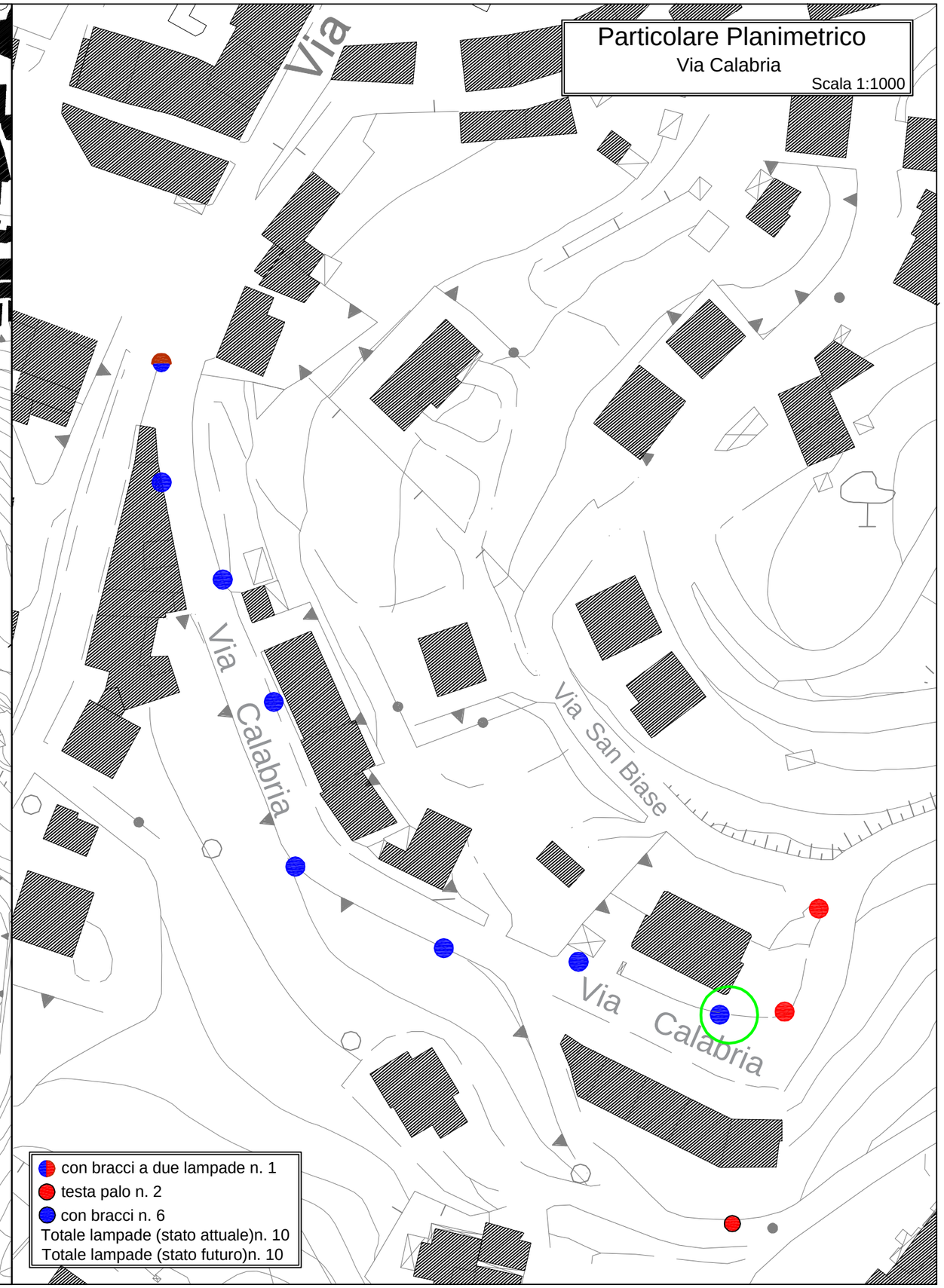

Particolare Planimetrico
Tratto Via Calabria

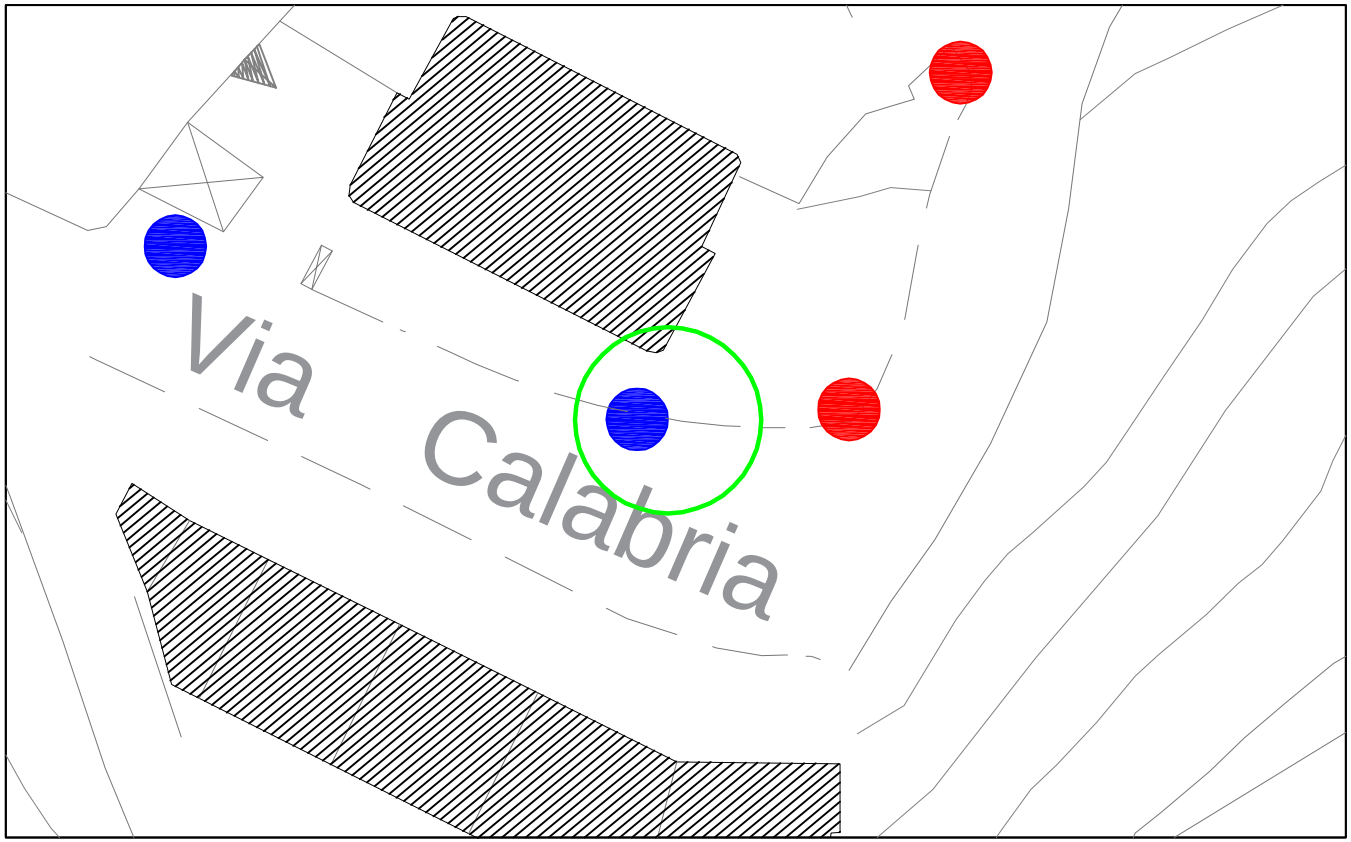



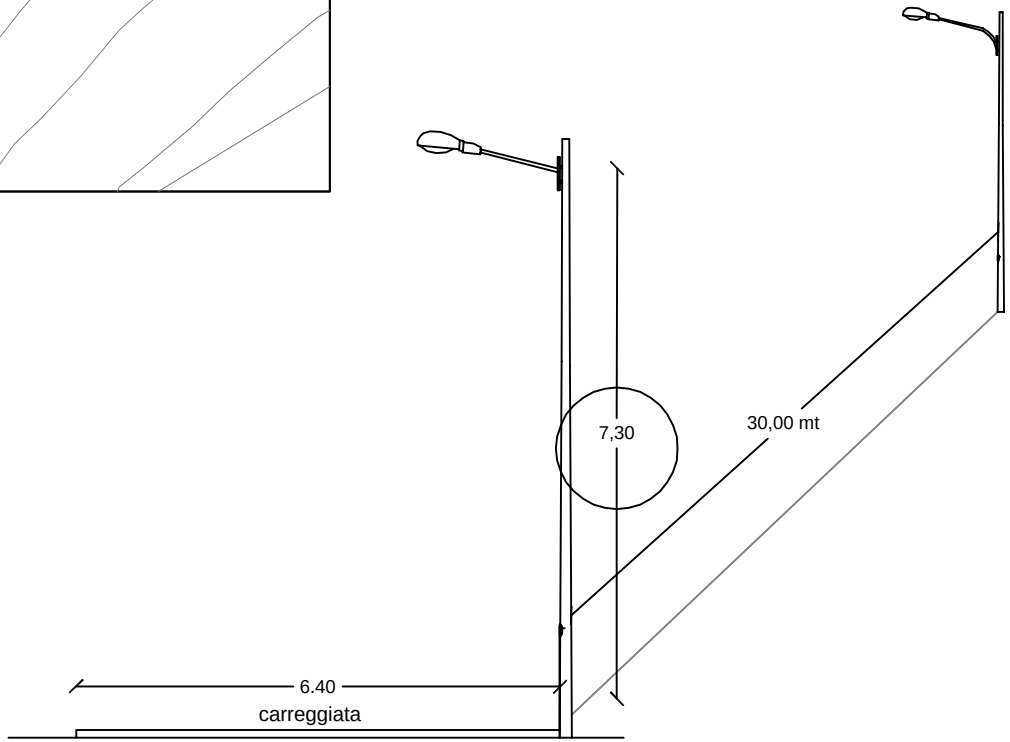

Stralcio Planimetrico

Via San Biase

Scala 1:2000

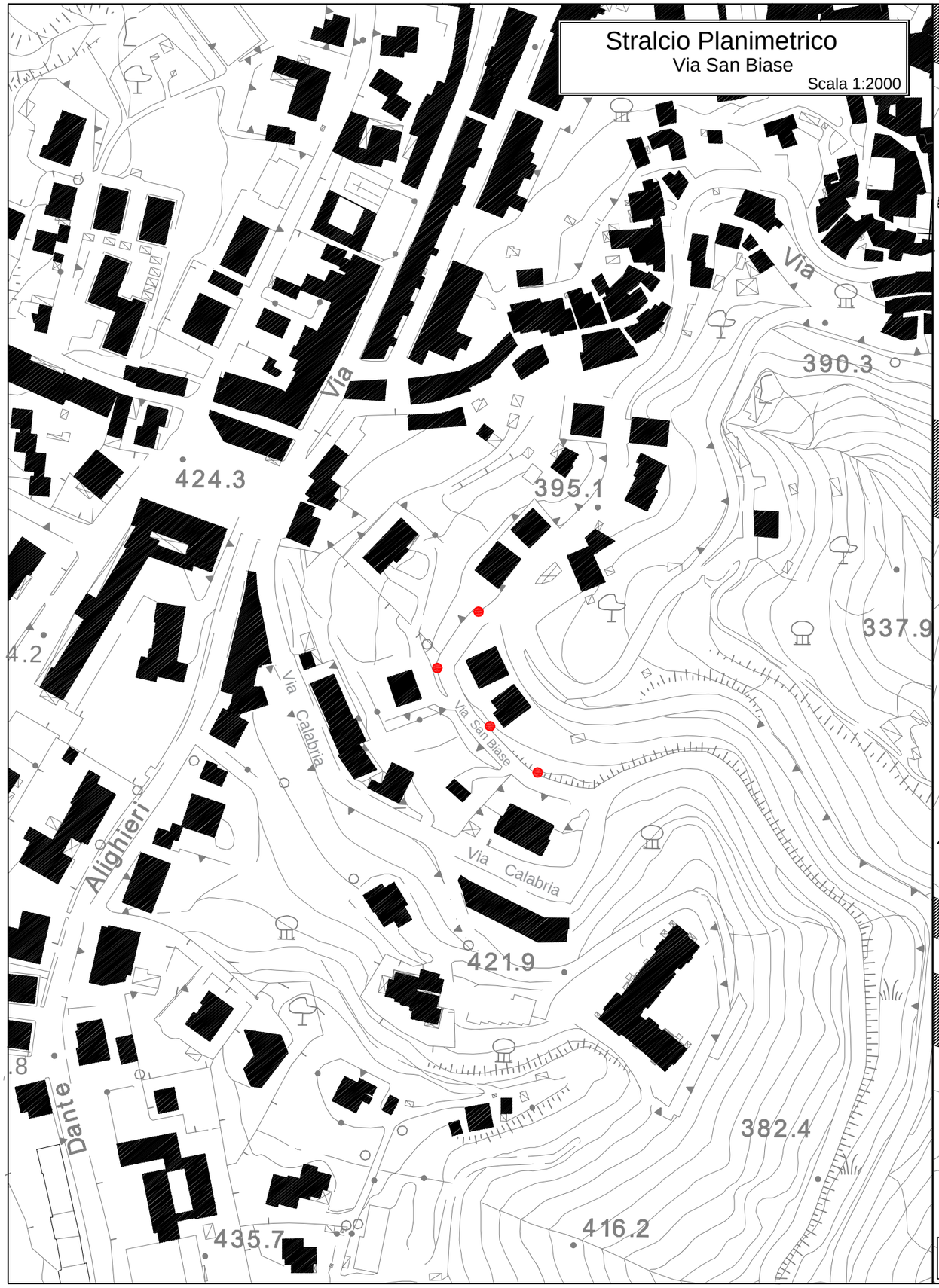

Particolare Planimetrico

Via San Biase

Scala 1:1000

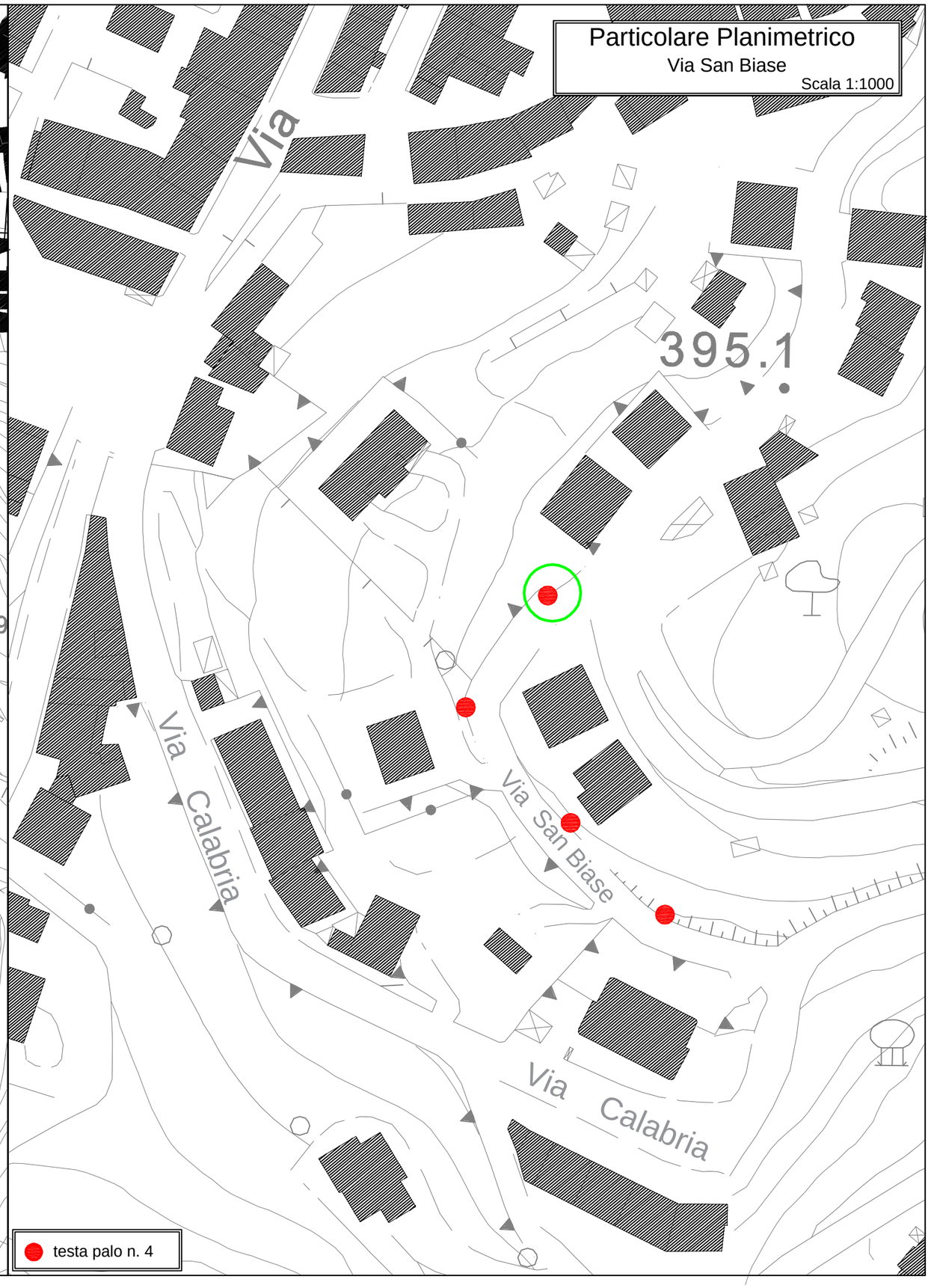

Particolare Planimetrico

Tratto Via San Biase



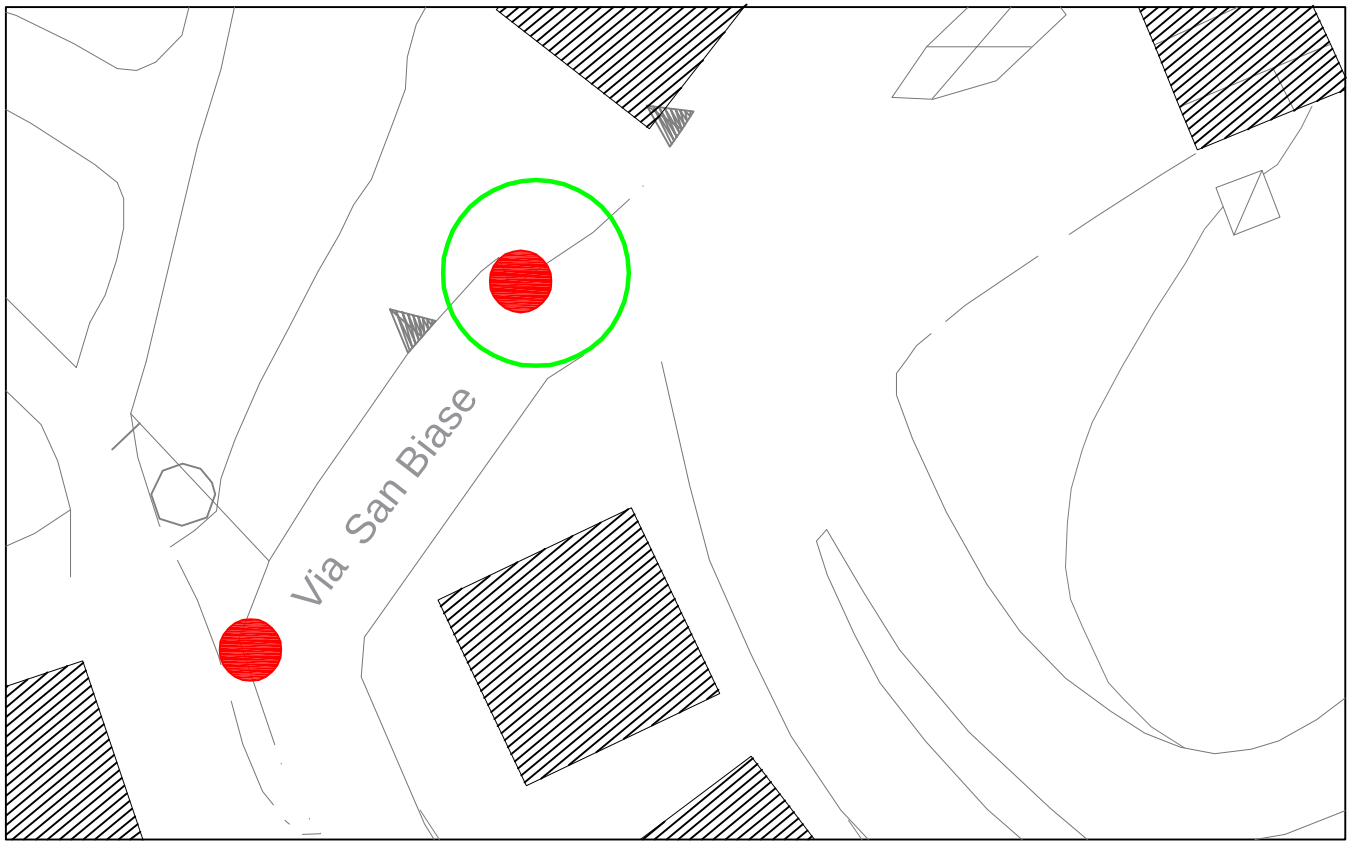

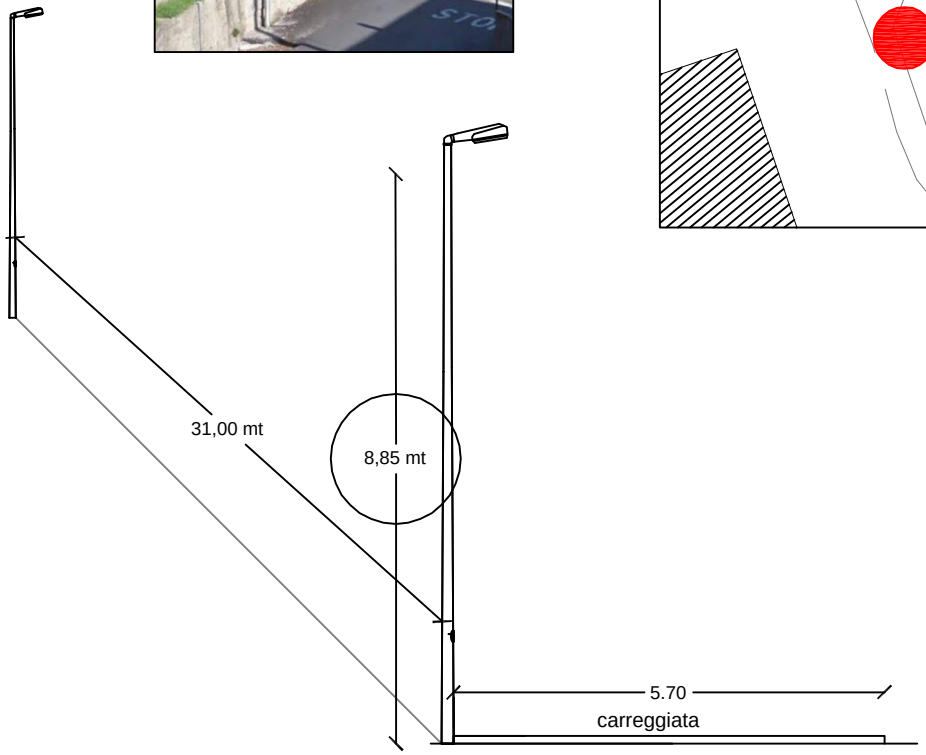

Stralcio Planimetrico
Via Carmine
Scala 1:2000

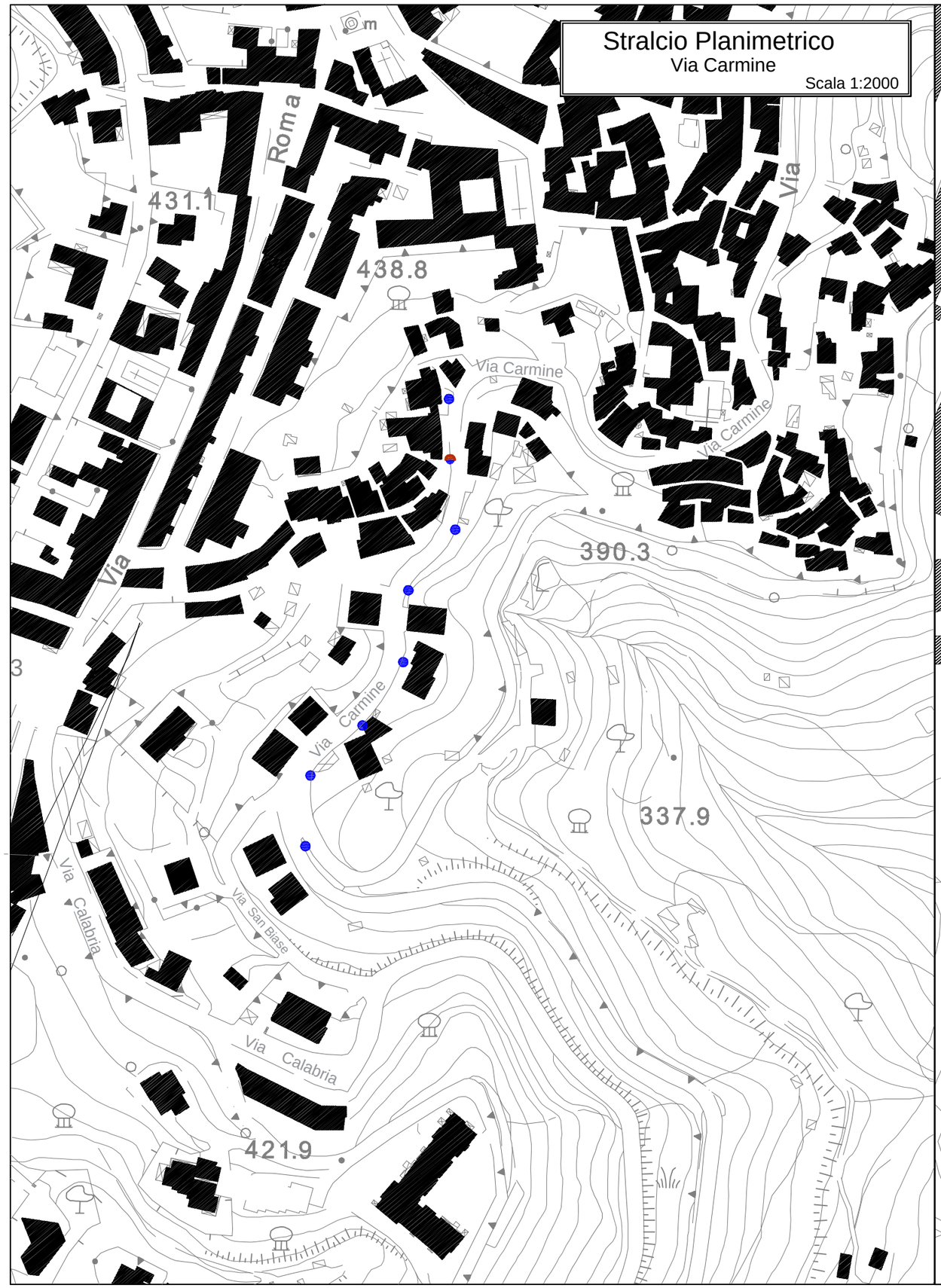

Particolare Planimetrico
Via Carmine
Scala 1:1000

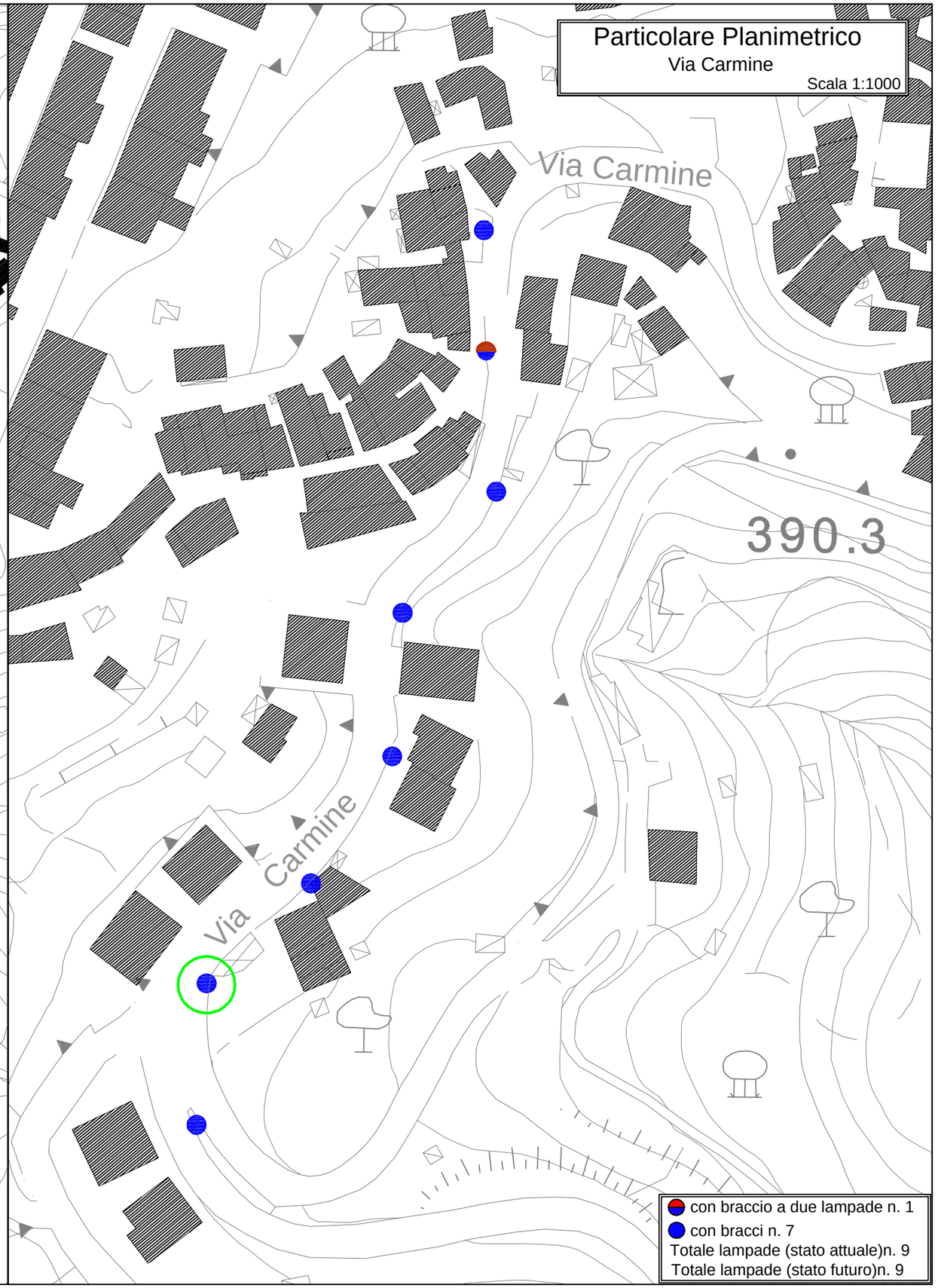

con braccio a due lampade n. 1
con bracci n. 7
Totale lampade (stato attuale)n. 9
Totale lampade (stato futuro)n. 9

Particolare Planimetrico
Tratto Via Carmine





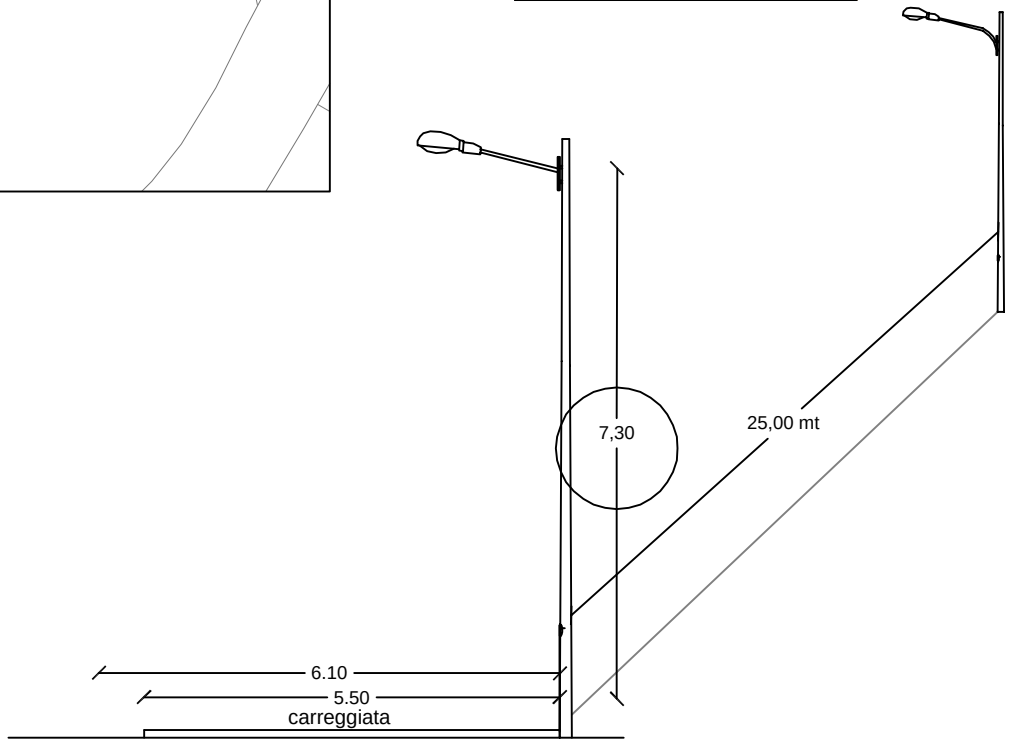

Stralcio Planimetrico
Via Ruggero Leoncavallo
Scala 1:2000

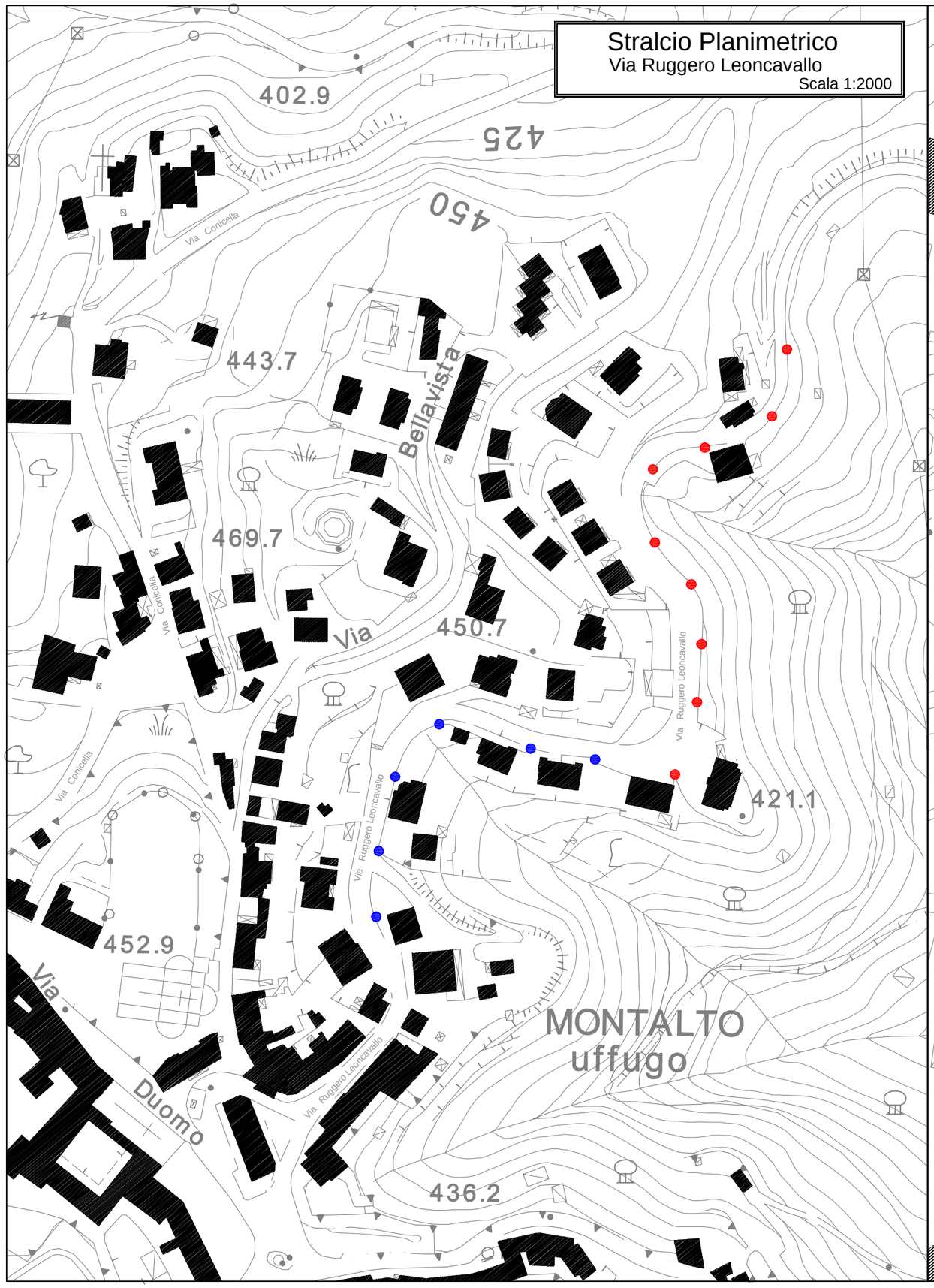

Particolare Planimetrico
Via Ruggero Leoncavallo
Scala 1:1000

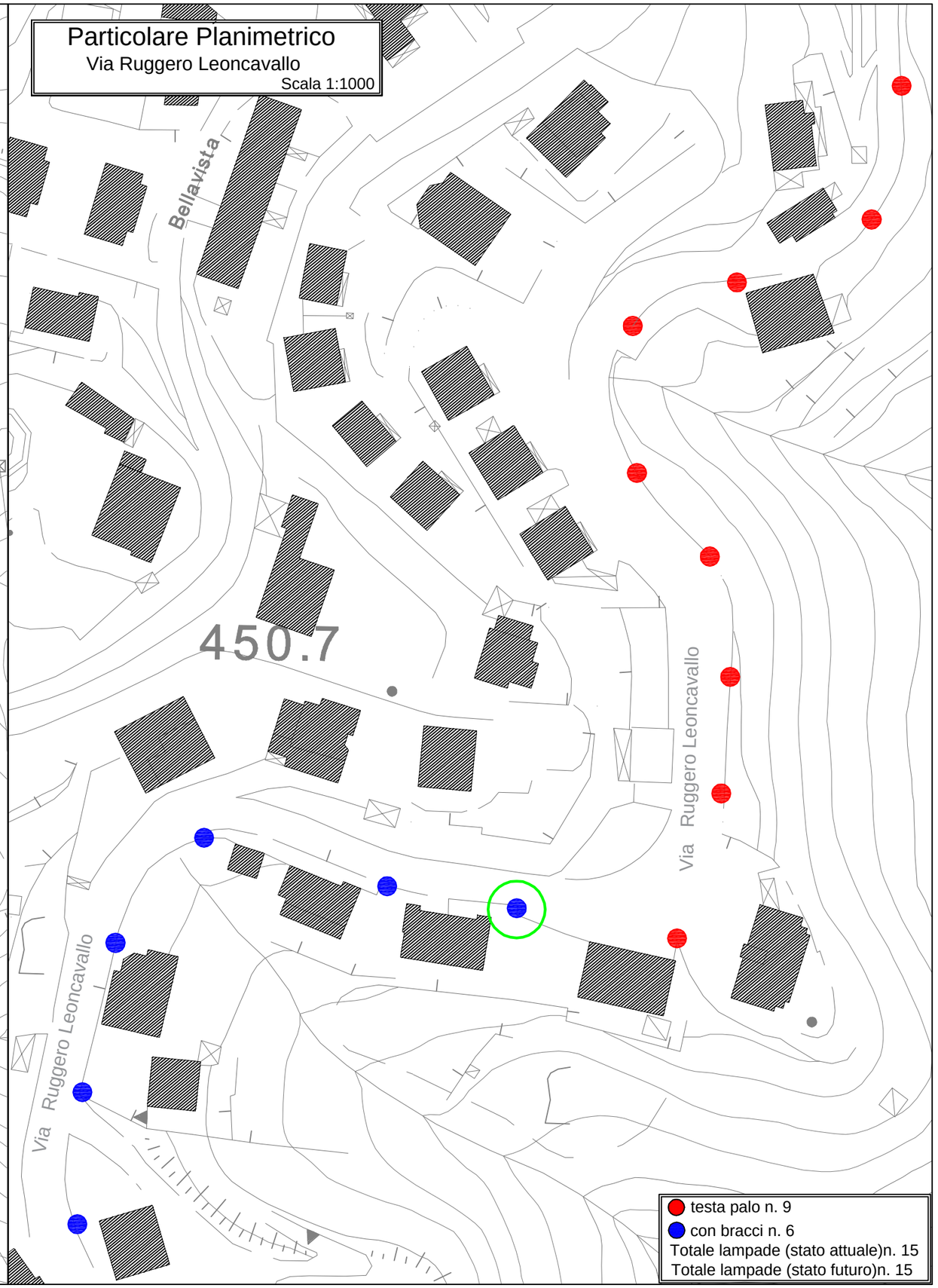

Particolare Planimetrico
Tratto Via Ruggero Leoncavallo

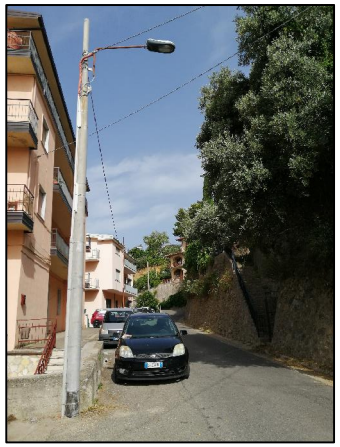

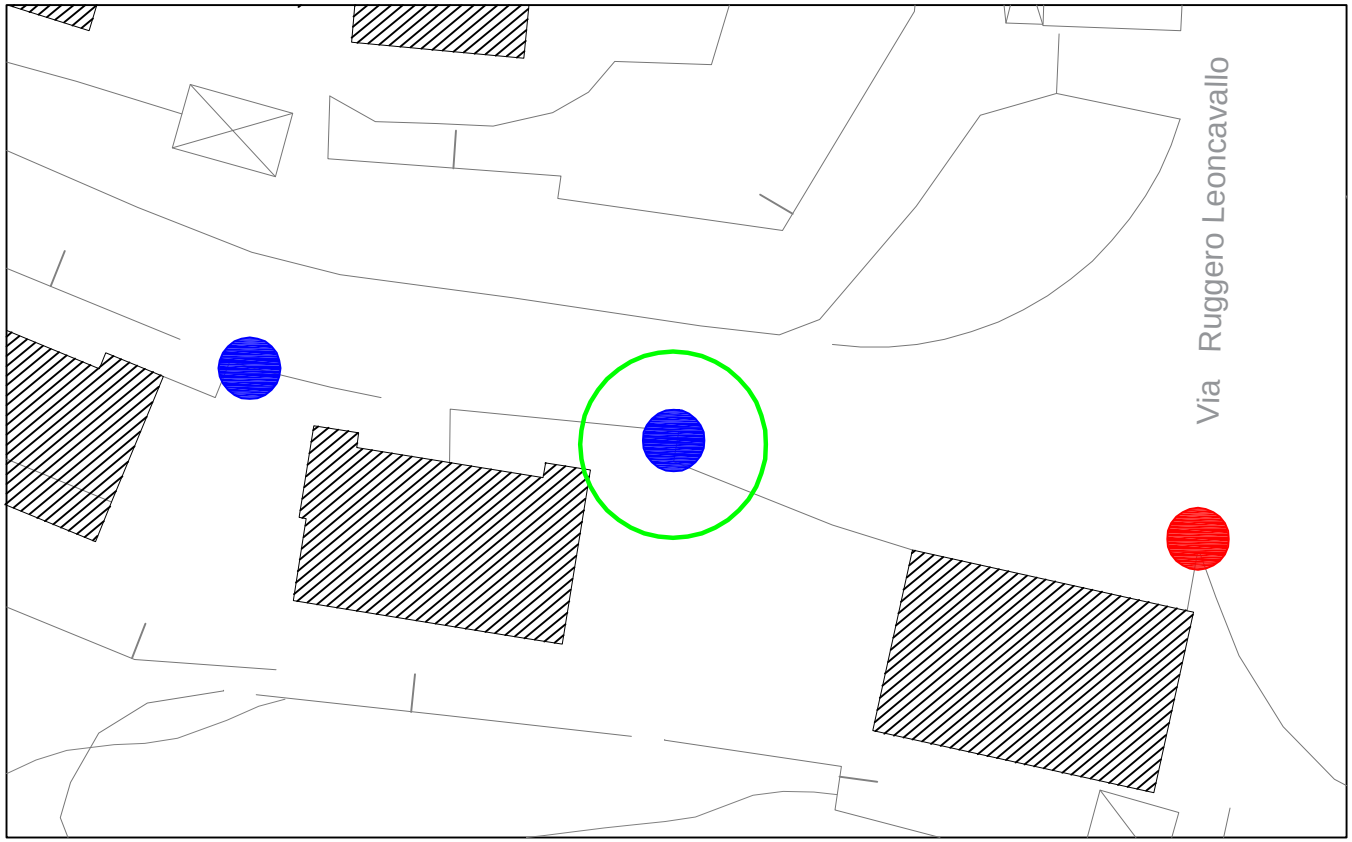

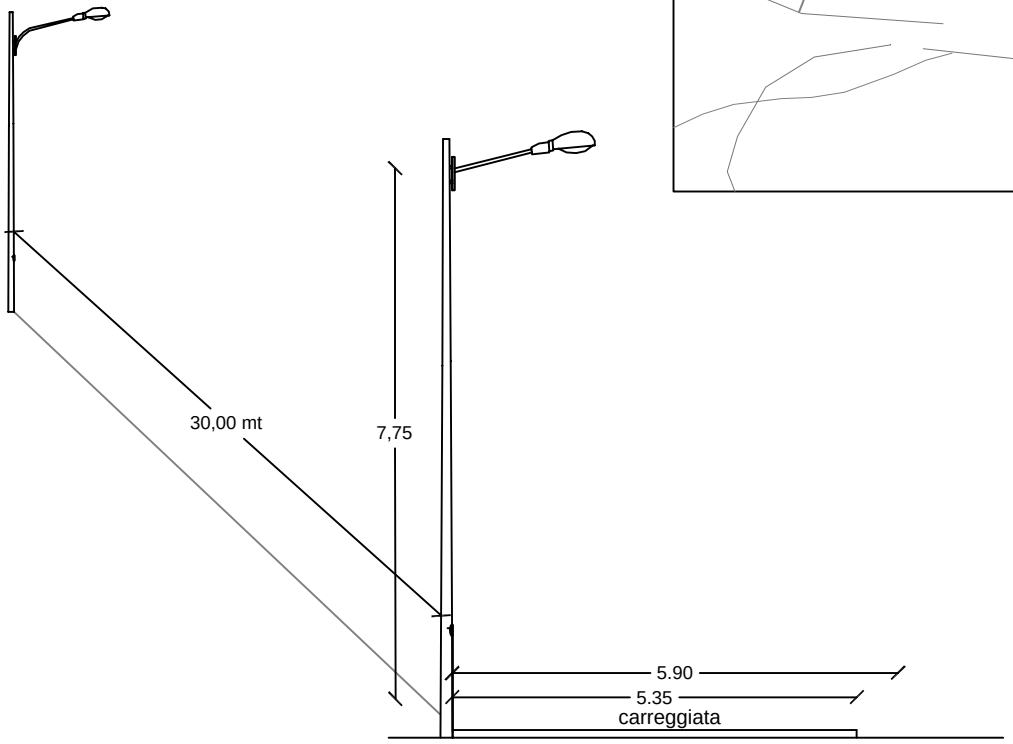

Stralcio Planimetrico

Via Conicella - Via delle calcare - Piazzetta della fiera

Scala 1:2000

Particolare Planimetrico

Via Conicella - Via delle calcare - Piazzetta della fiera

Scala 1:1000

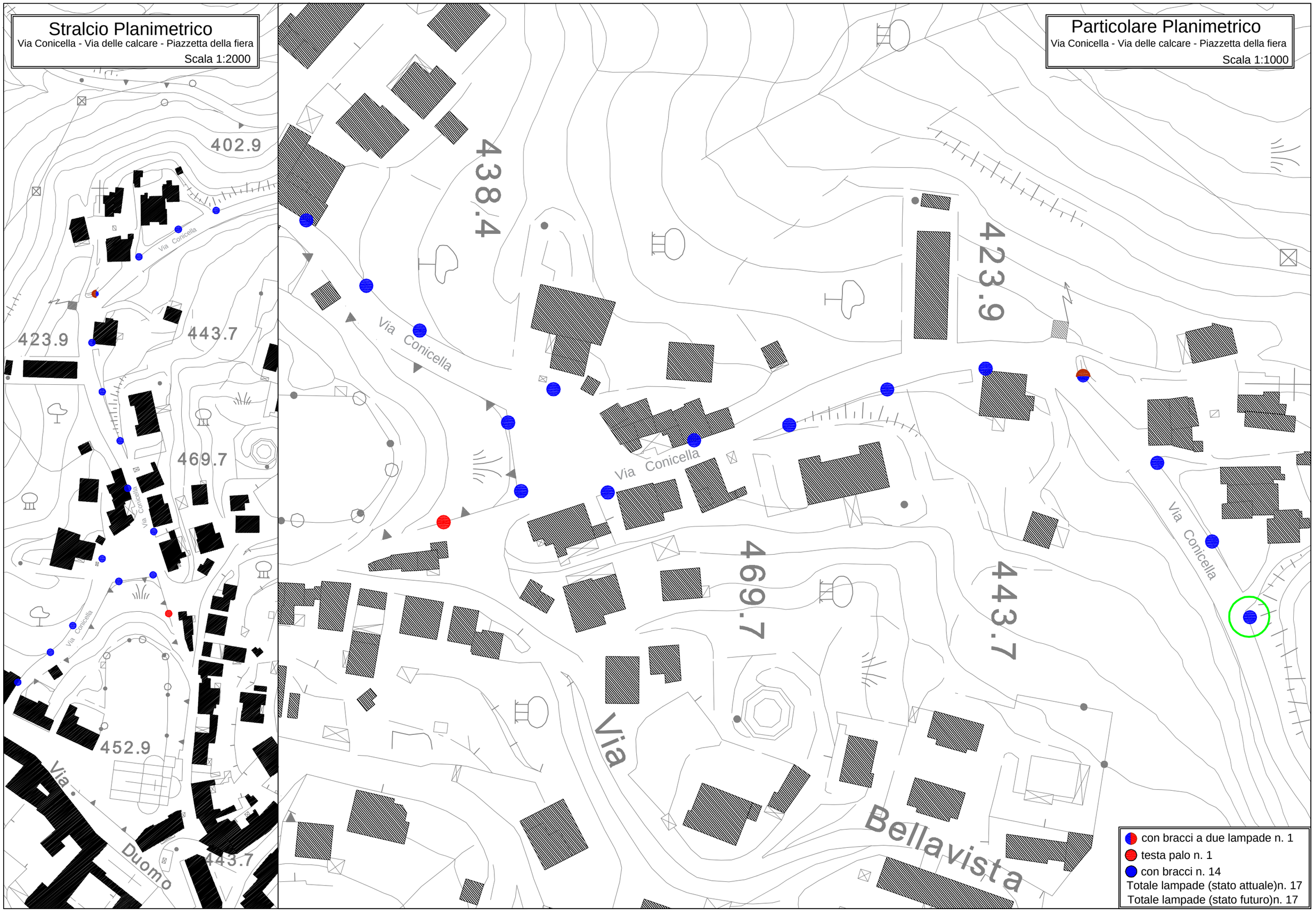

Particolare Planimetrico

Via Conicella - Via delle calcare - Piazzetta della fiera

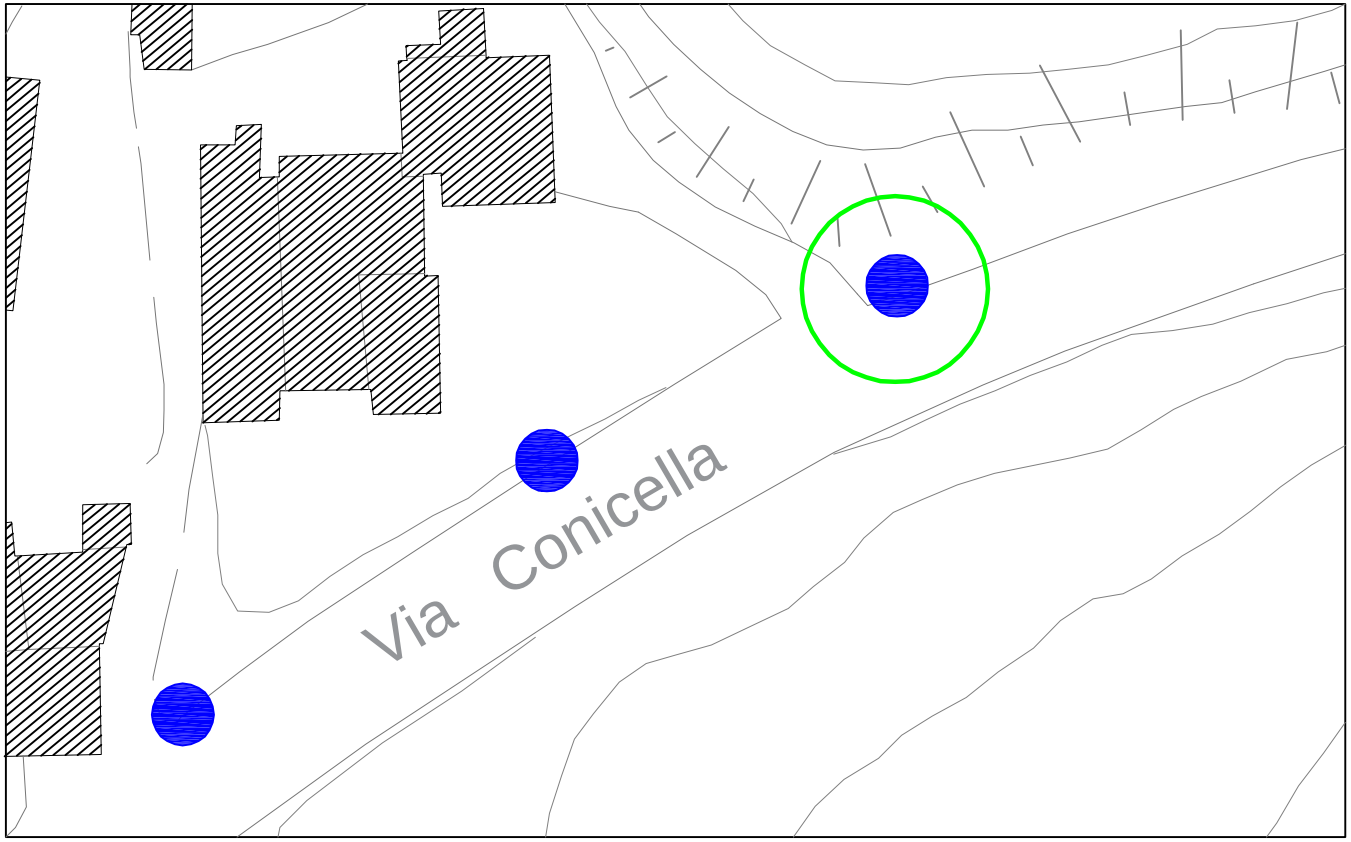

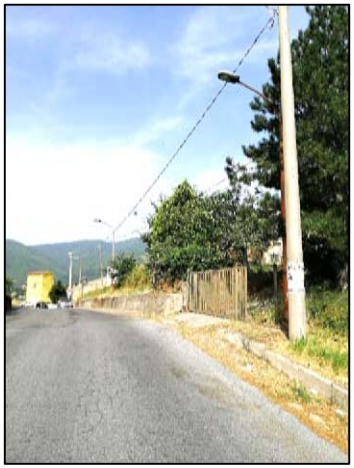

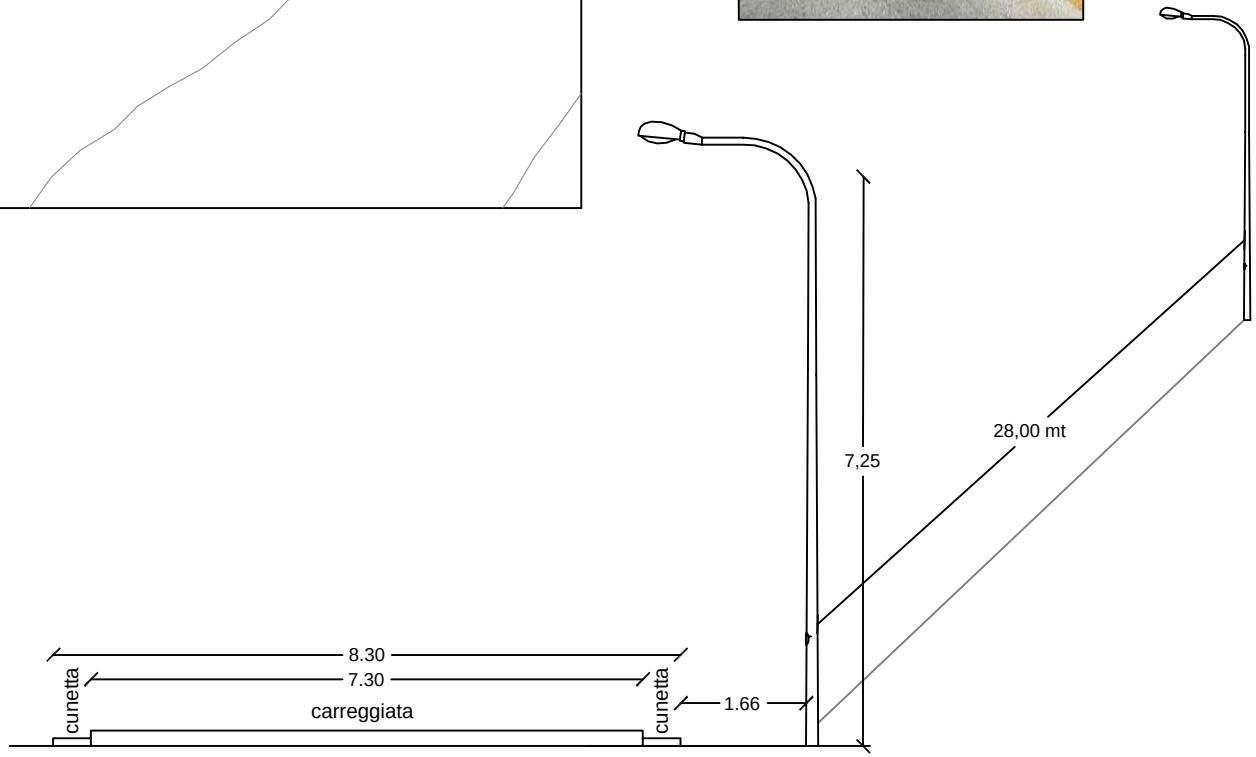

Stralcio Planimetrico

Via Arturo Toscanini

Scala 1:4000

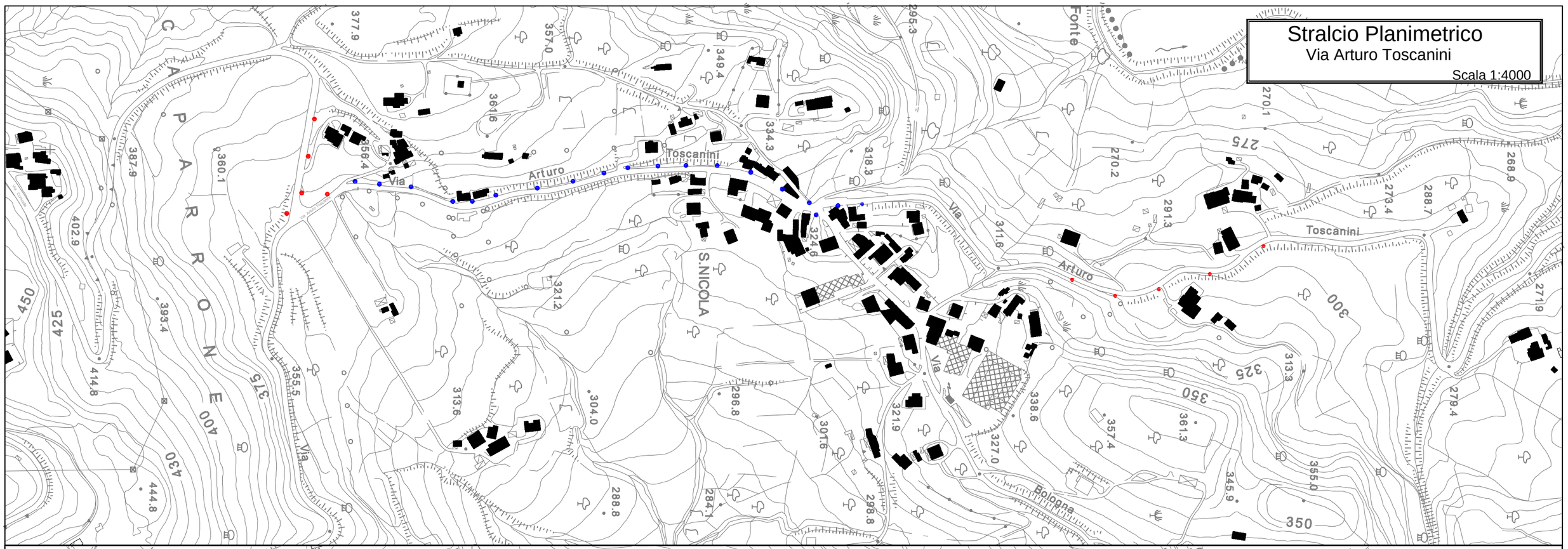

Particolare Planimetrico

Via Arturo Toscanini

Scala 1:3000

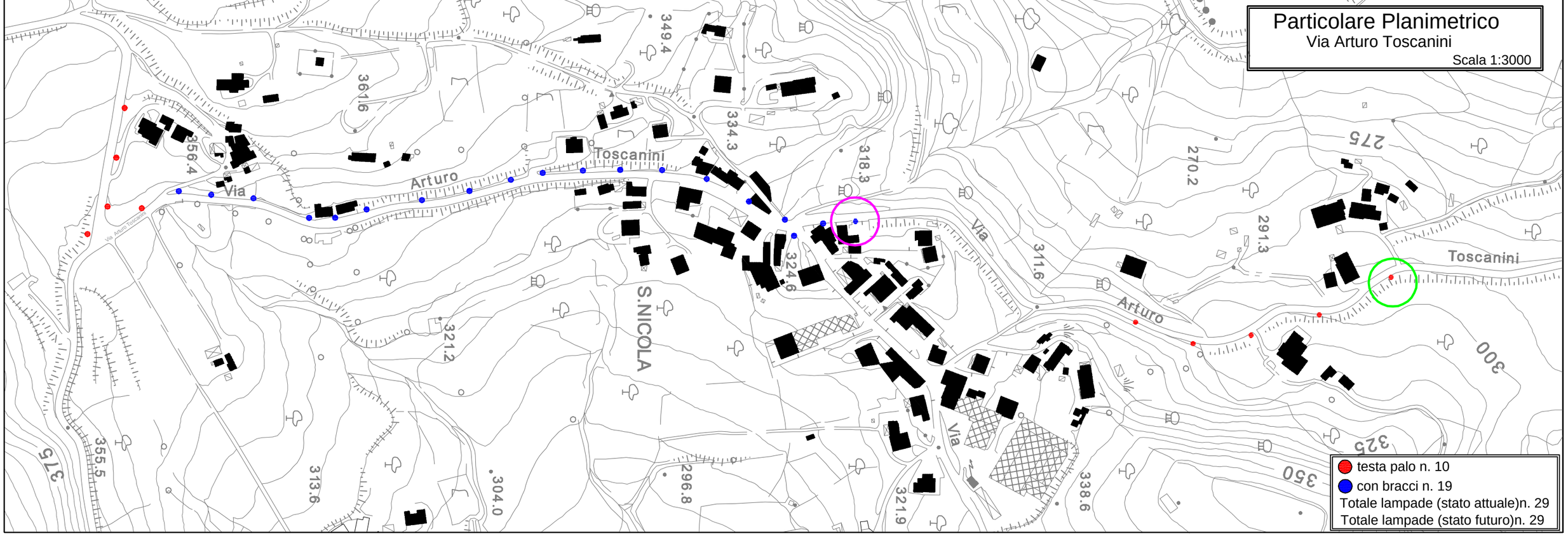

Particolare Planimetrico

Tratto Via Toscanini

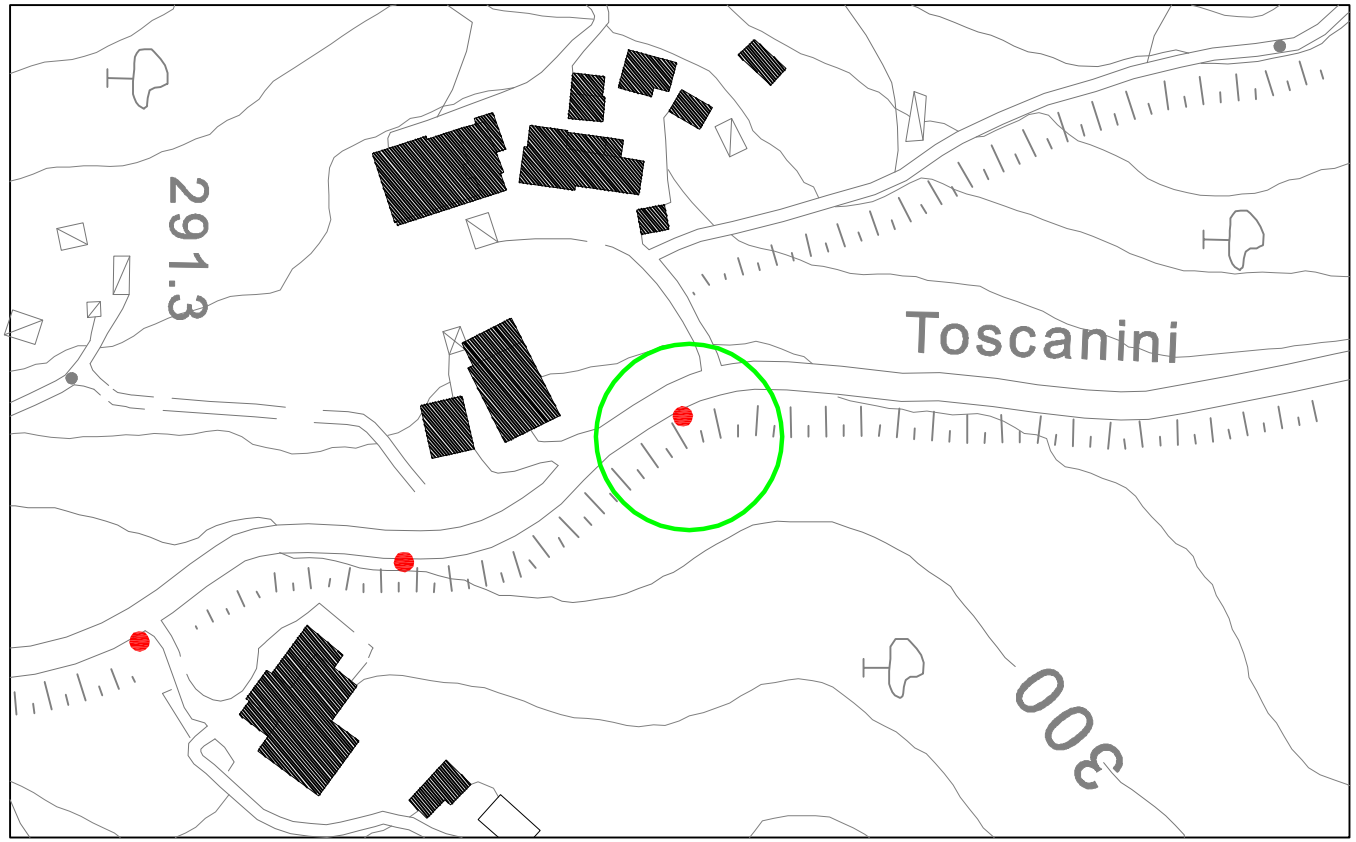

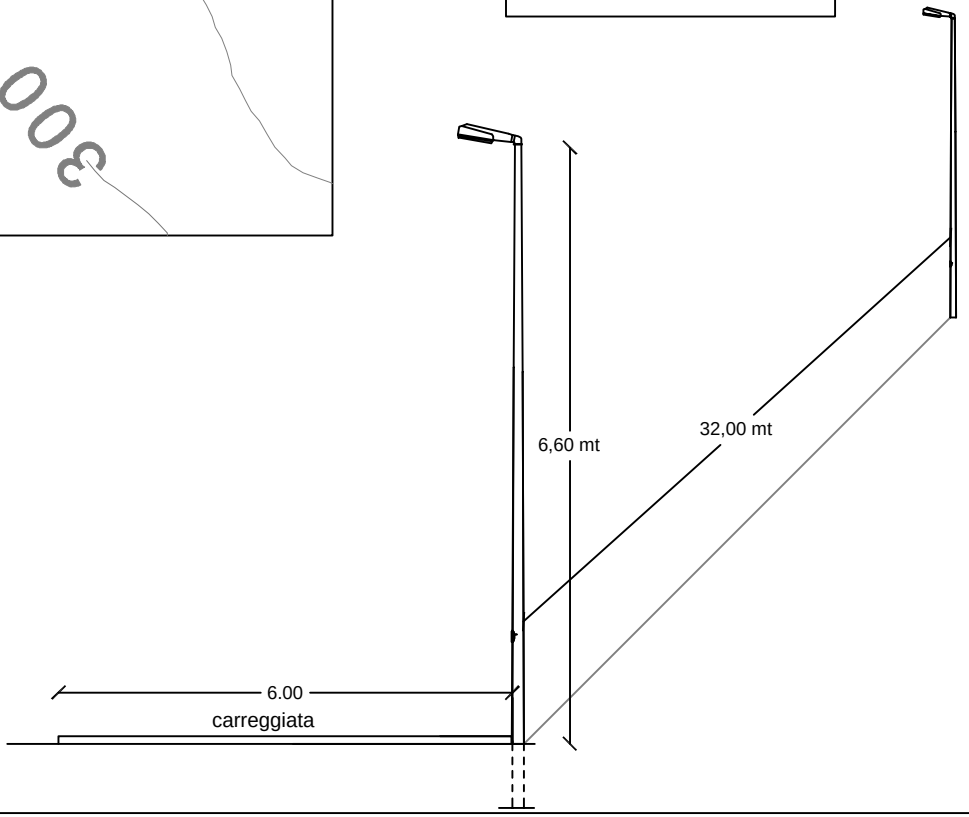

Particolare Planimetrico

Tratto Via Toscanini

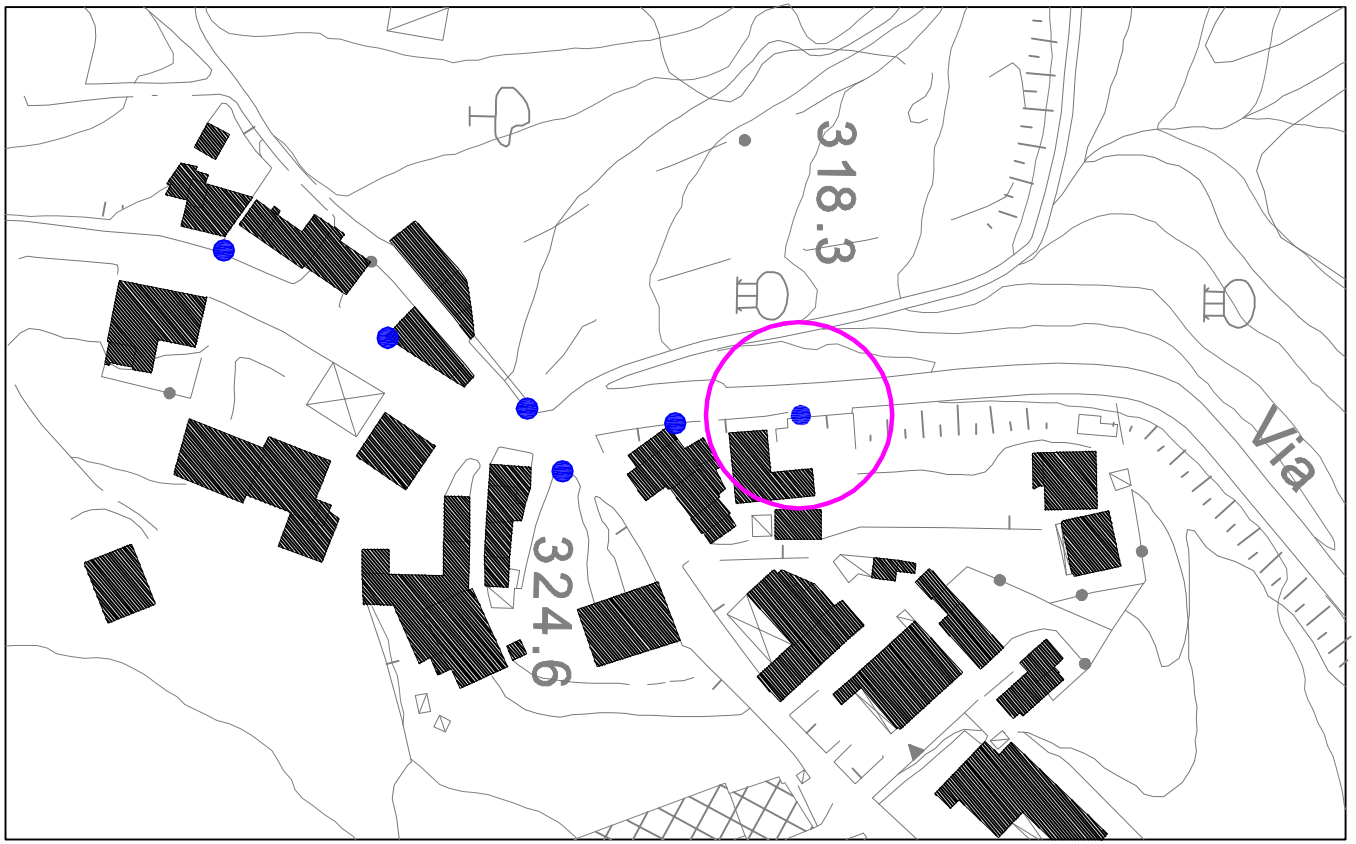

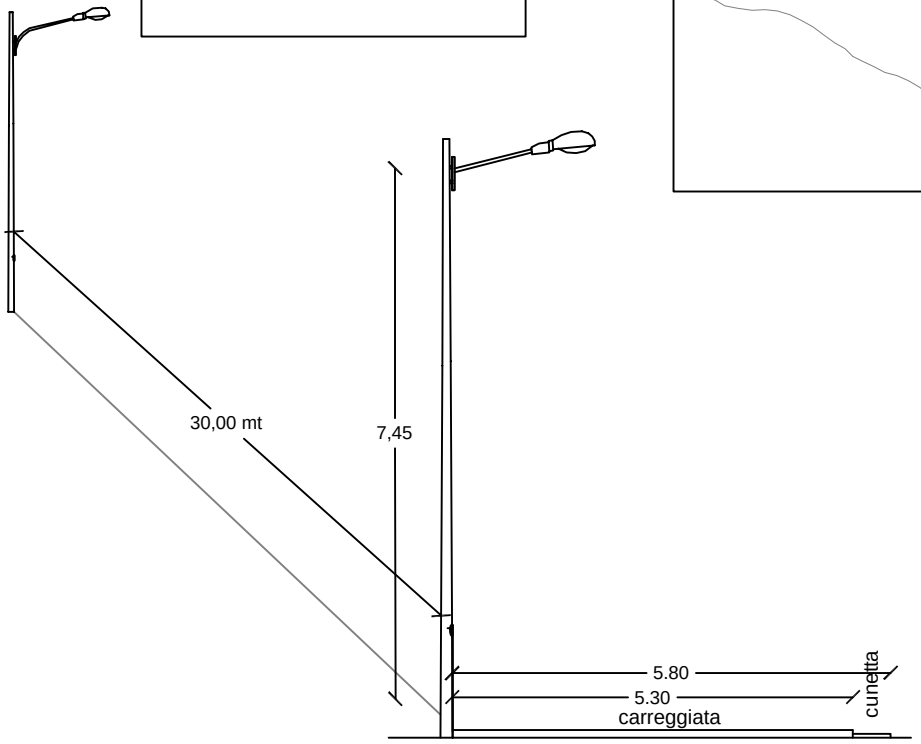

Stralcio Planimetrico
Via Stanislao Alimena
Scala 1:4000

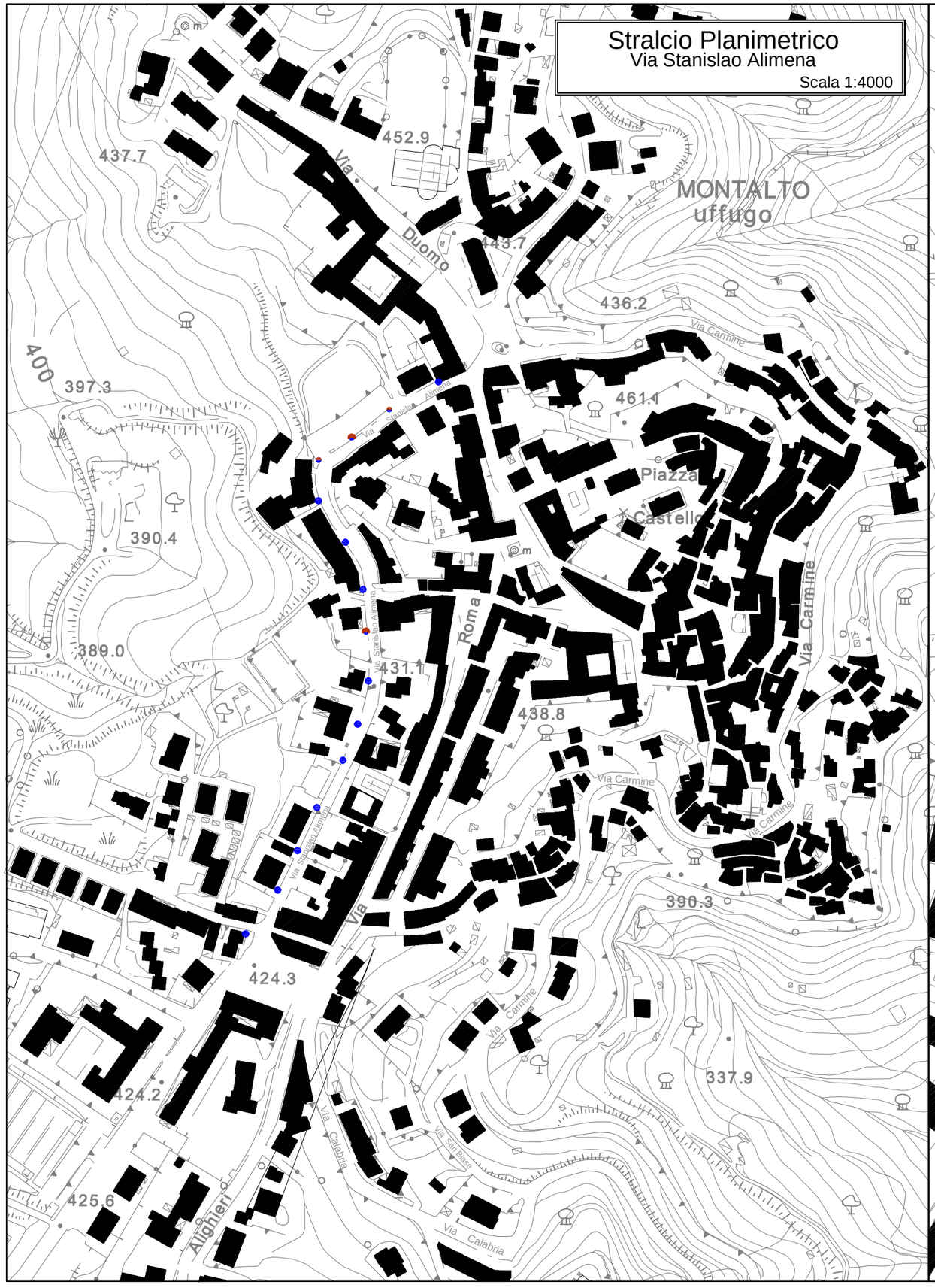

Particolare Planimetrico
Via Stanislao Alimena
Scala 1:2000



Particolare Planimetrico

Tratto Via Stanislao Amilena



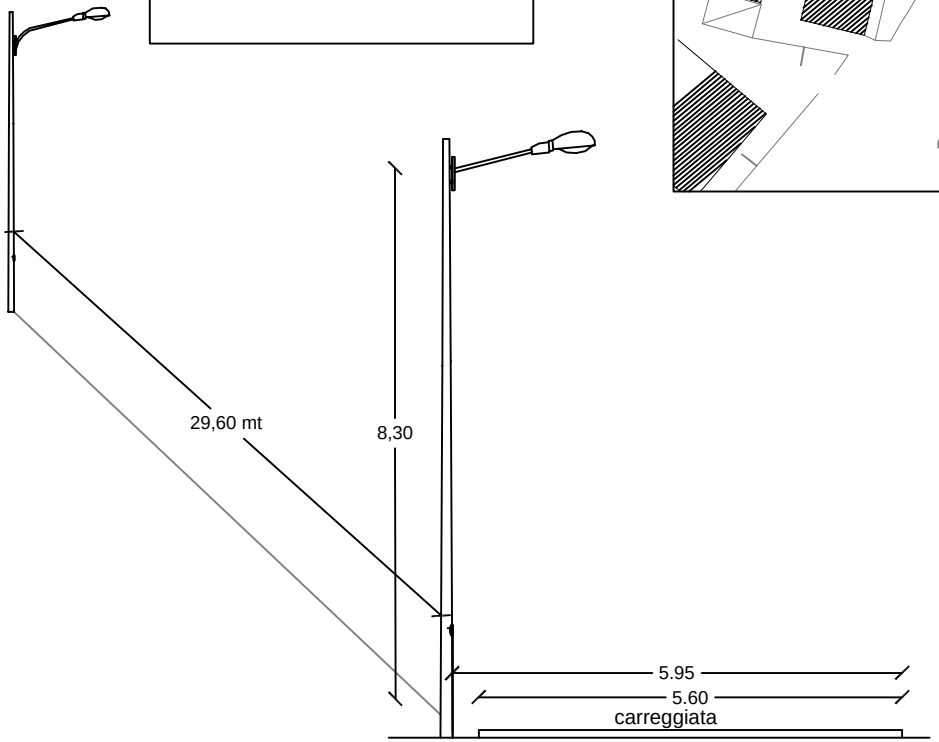

Stralcio Planimetrico
Via Enrico Berlinguer

Scala 1:2000

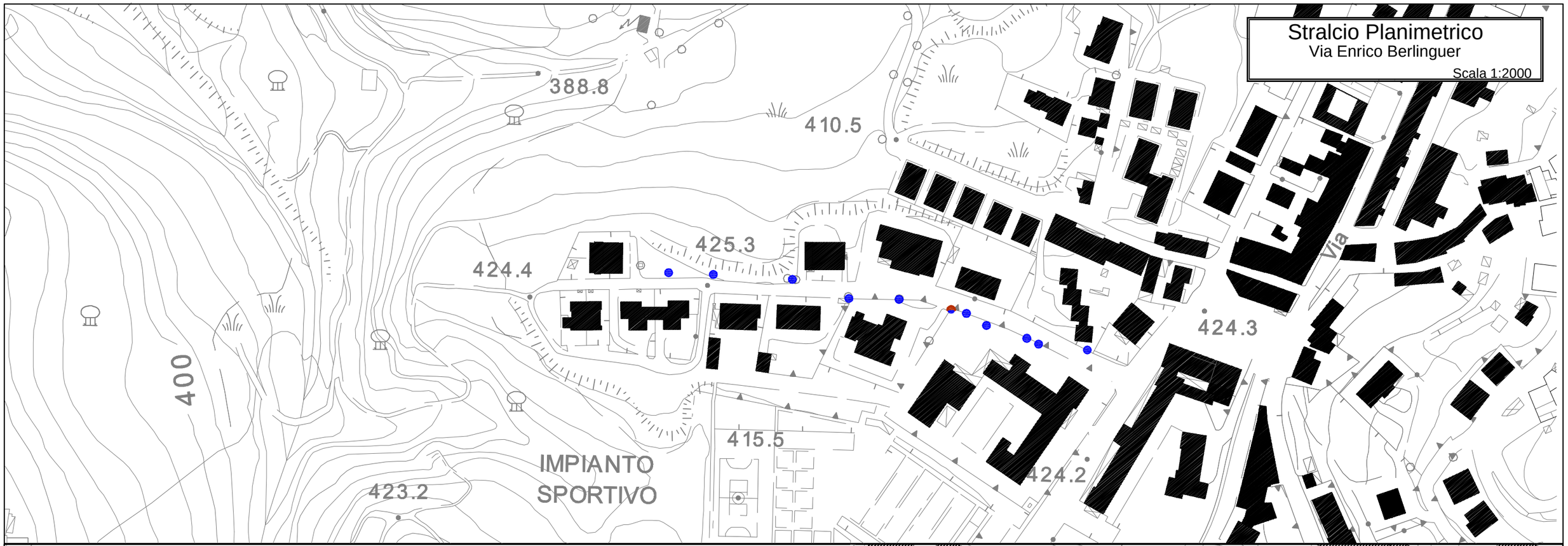

Particolare Planimetrico
Via Enrico Berlinguer

Scala 1:1000

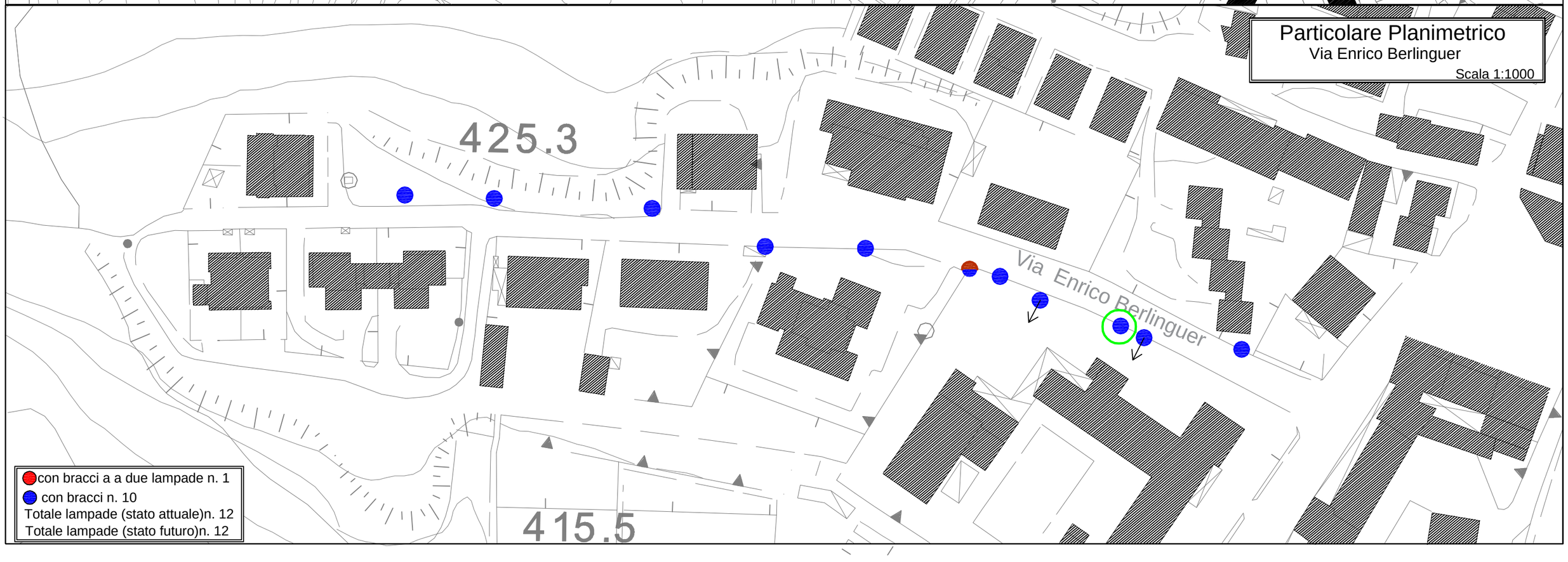

Particolare Planimetrico

Tratto Via Enrico Berlinguer

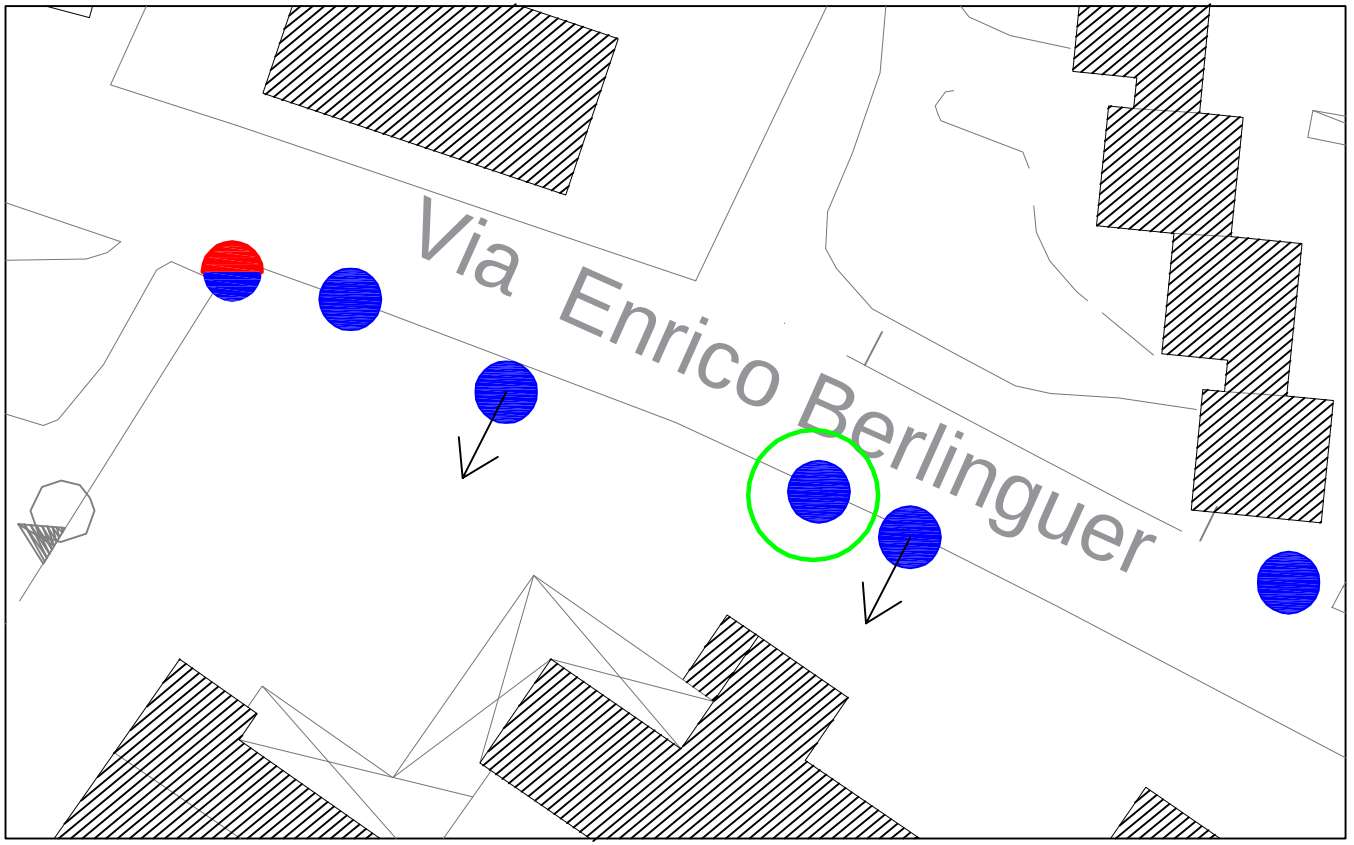

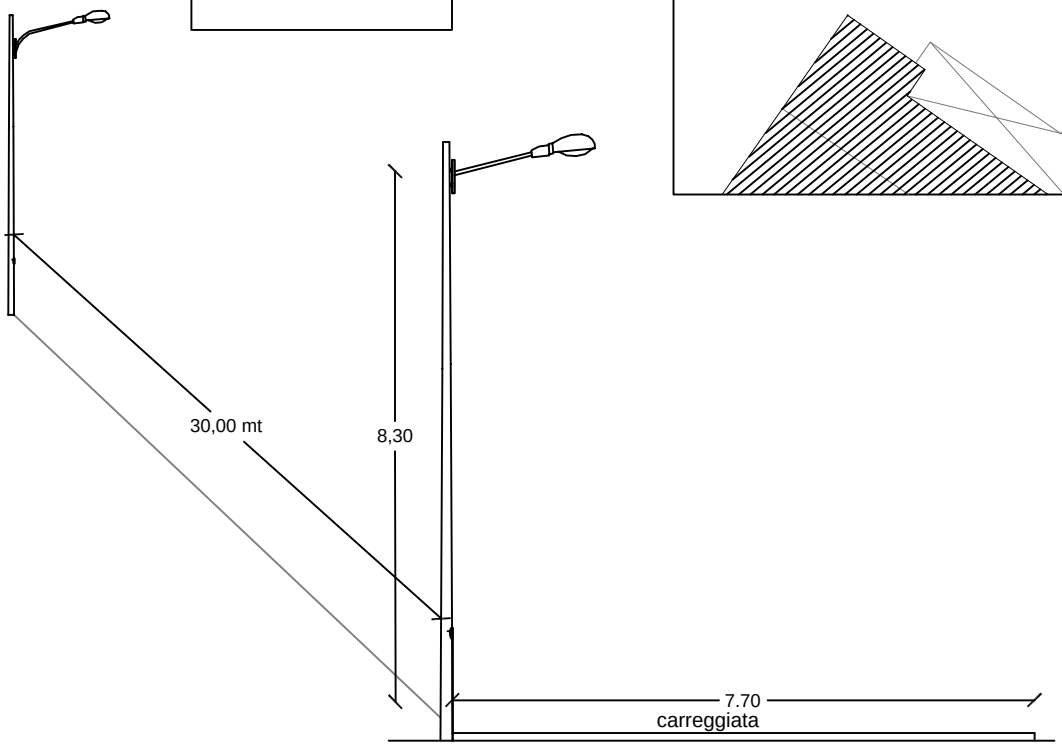

Stralcio Planimetrico
Via Aldo Moro - Via E. Che Guevara

Scala 1:2000



Particolare Planimetrico
Via Aldo Moro - Via E. Che Guevara

Scala 1:1000

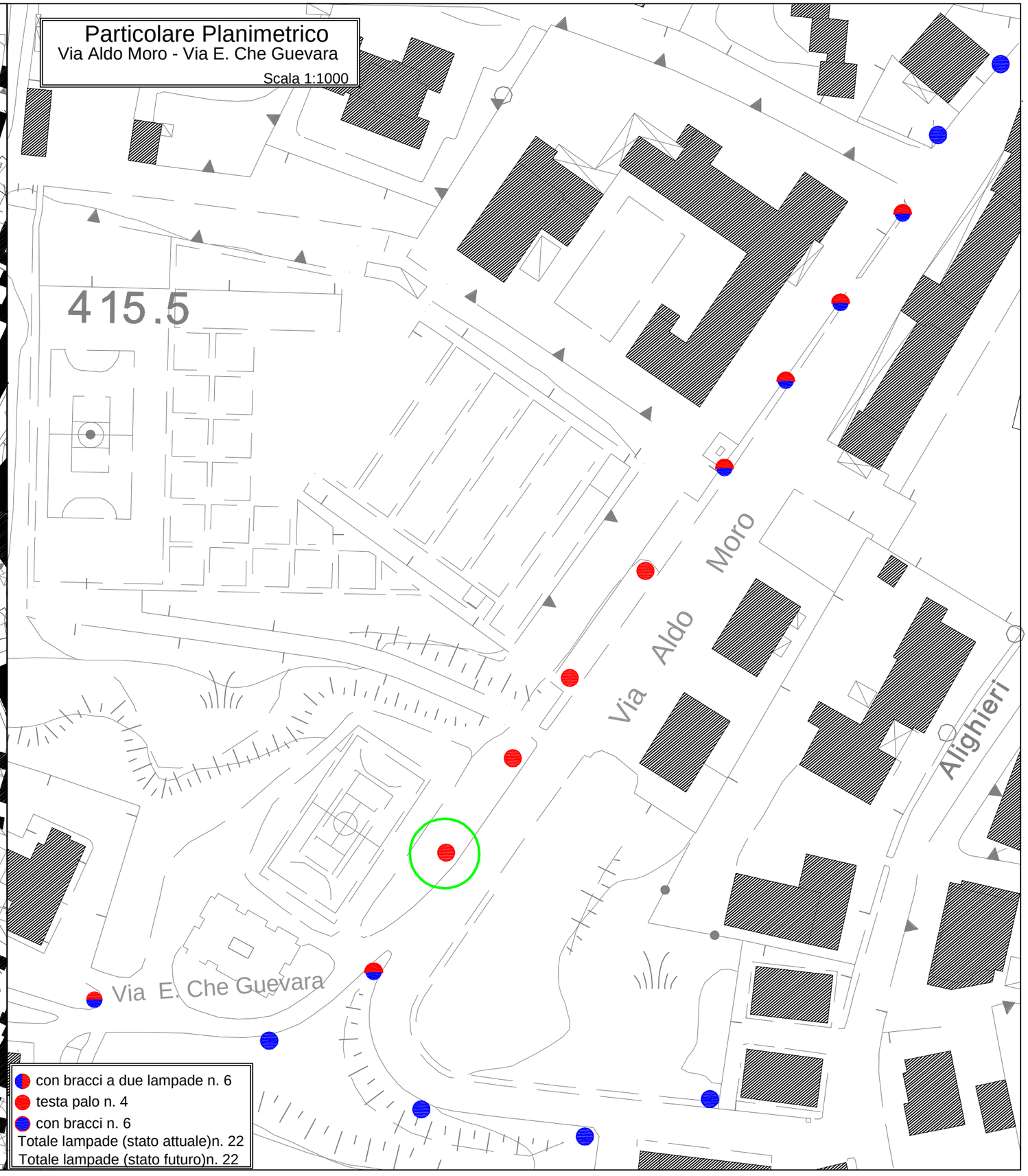

Particolare Planimetrico

Tratto Via Aldo Moro - Via E. Che Guevara

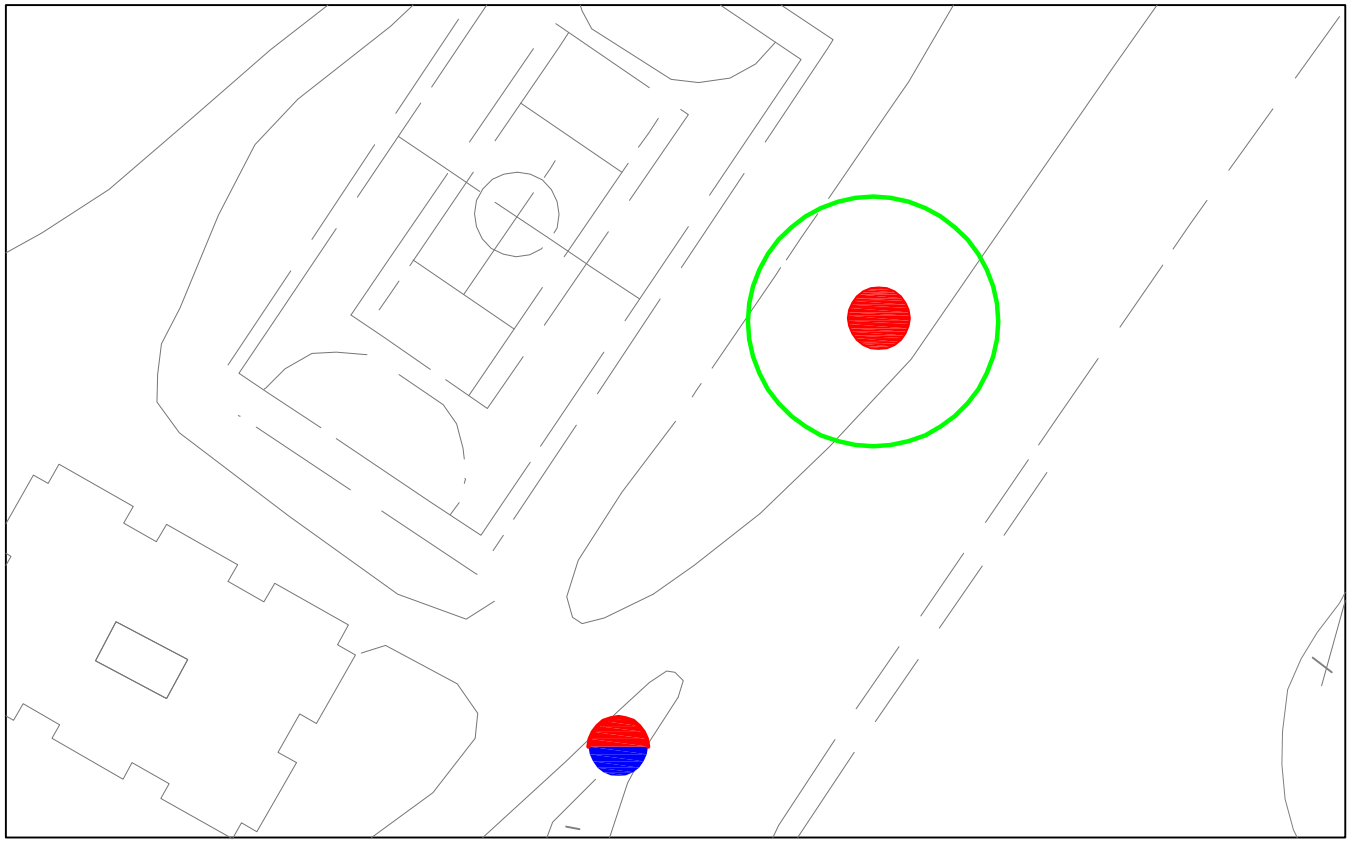

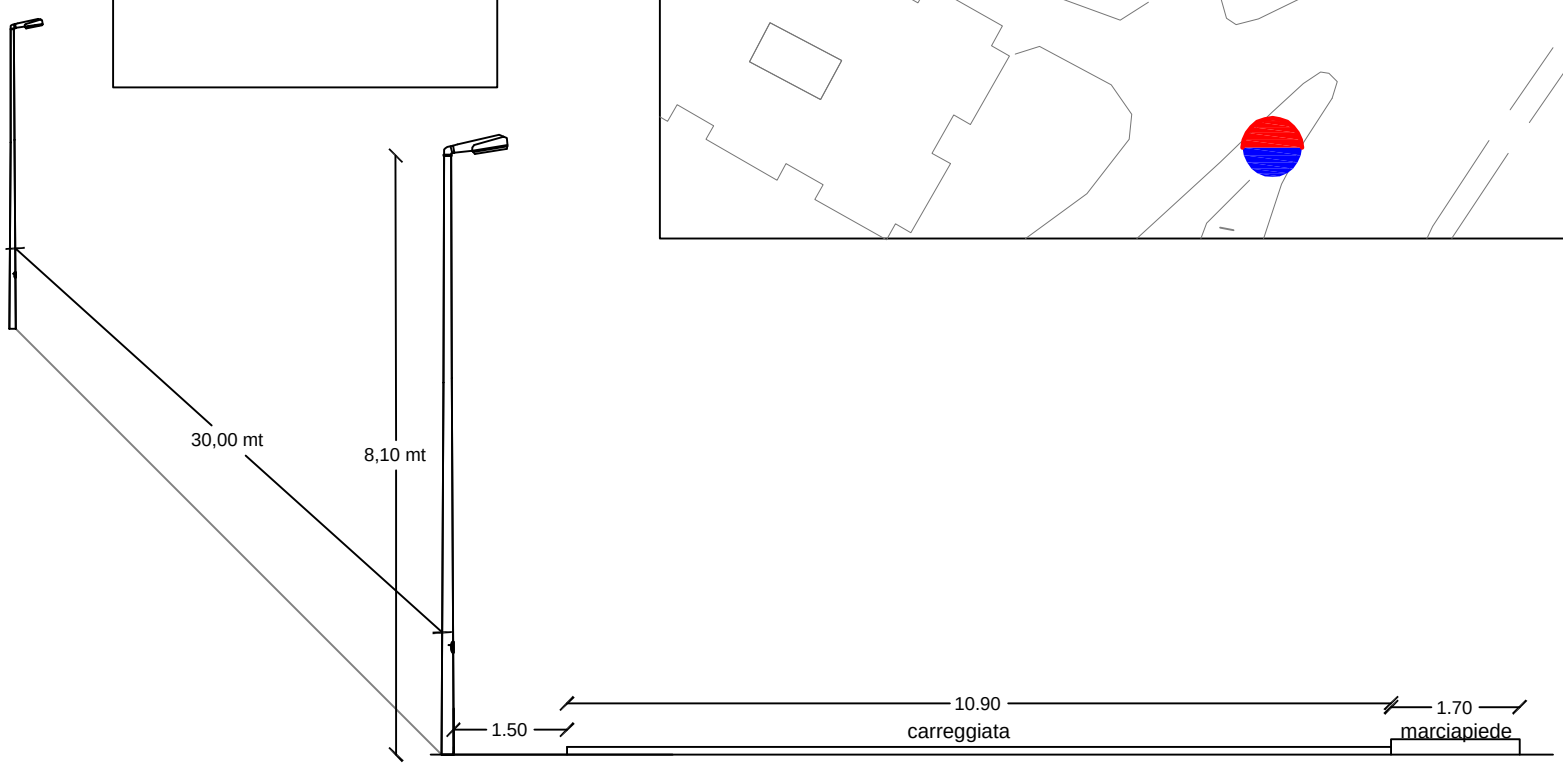

Stralcio Planimetrico
Via Dante Alighieri

Scala 1:4000



Particolare Planimetrico
Via Dante Alighieri

Scala 1:2000

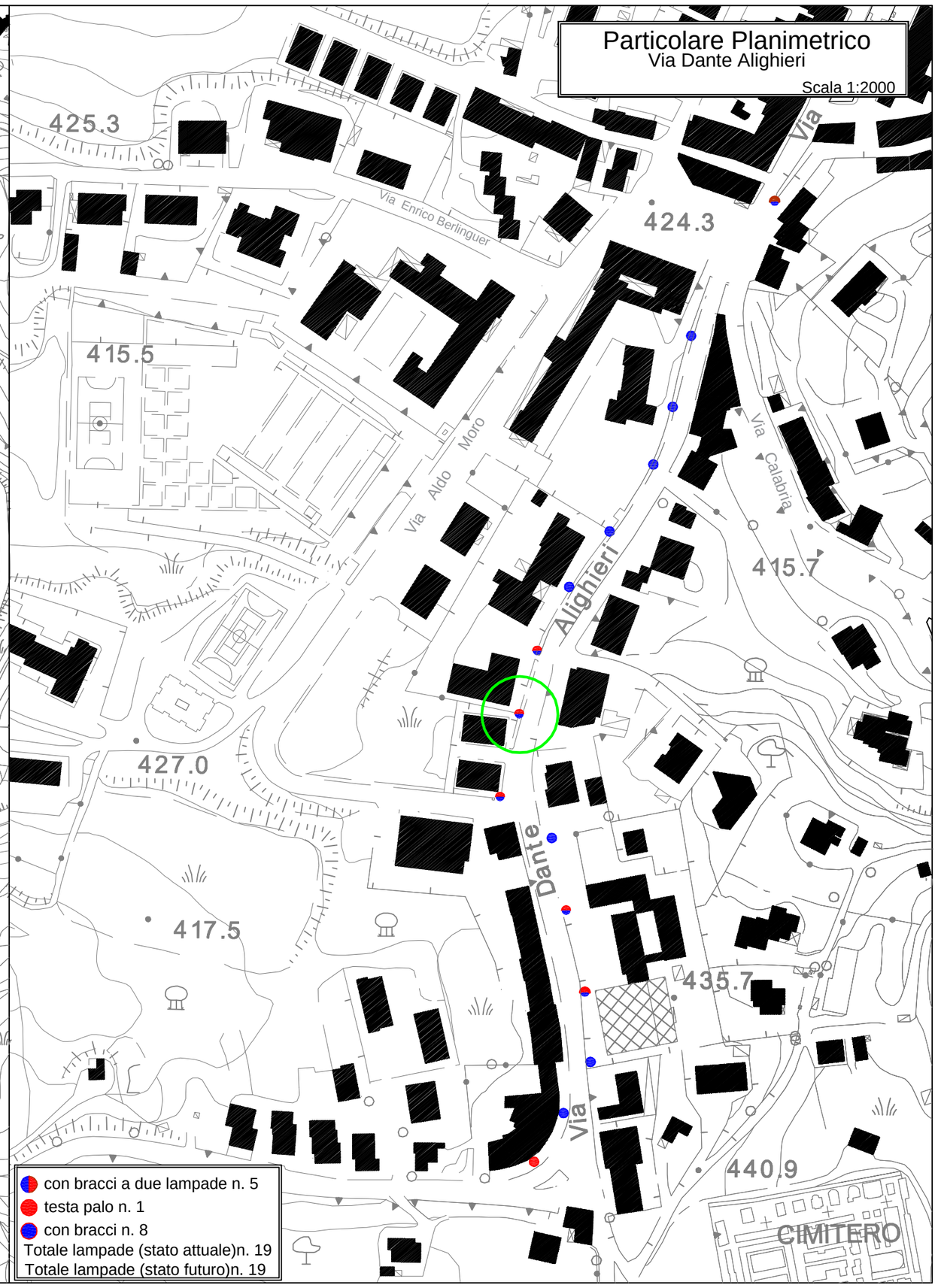

con bracci a due lampade n. 5
testa palo n. 1
con bracci n. 8
Totale lampade (stato attuale)n. 19
Totale lampade (stato futuro)n. 19

Particolare Planimetrico

Via Dante Alighieri

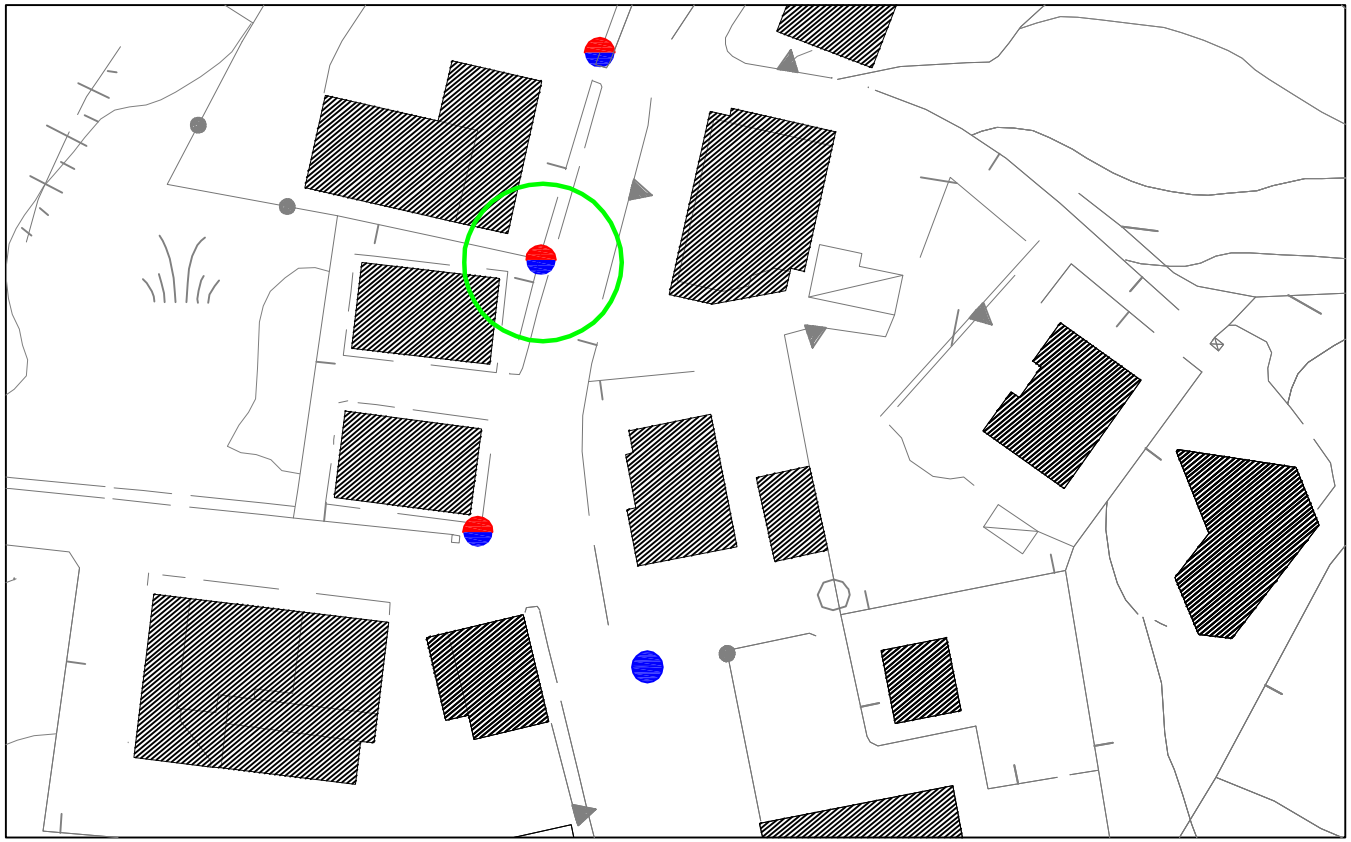

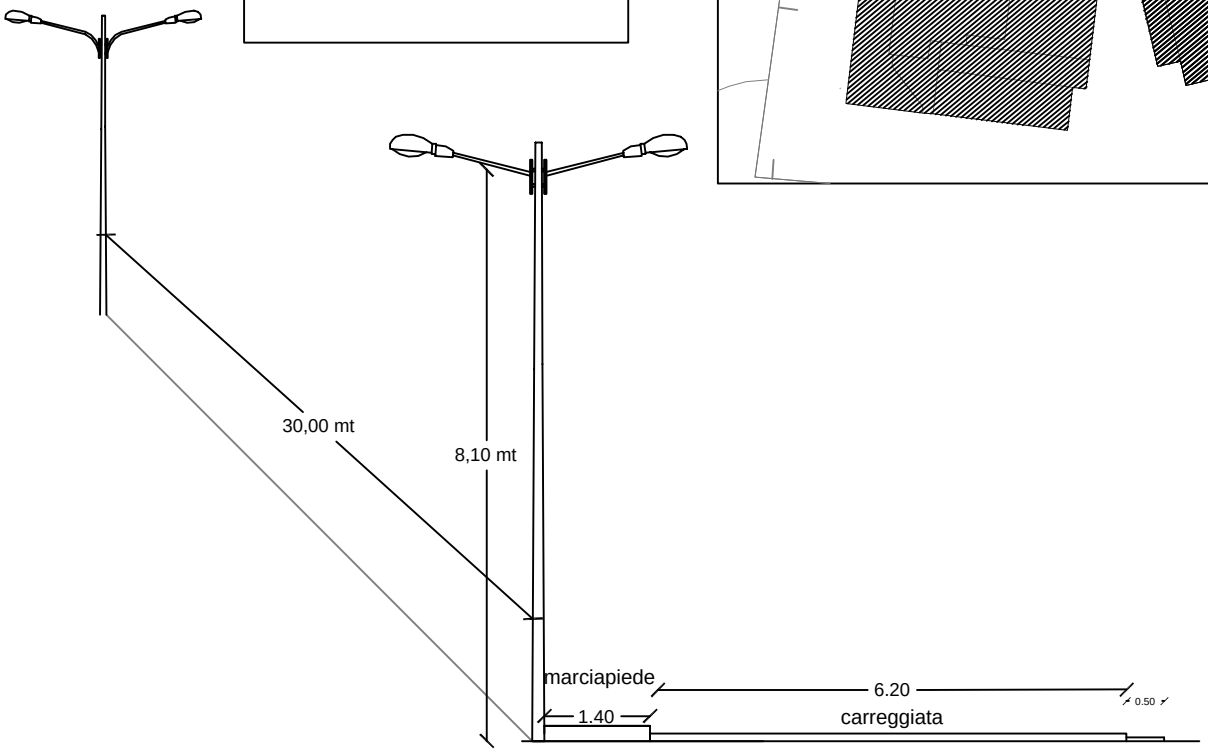

Stralcio Planimetrico
Via Emilio Cirino

Scala 1:4000

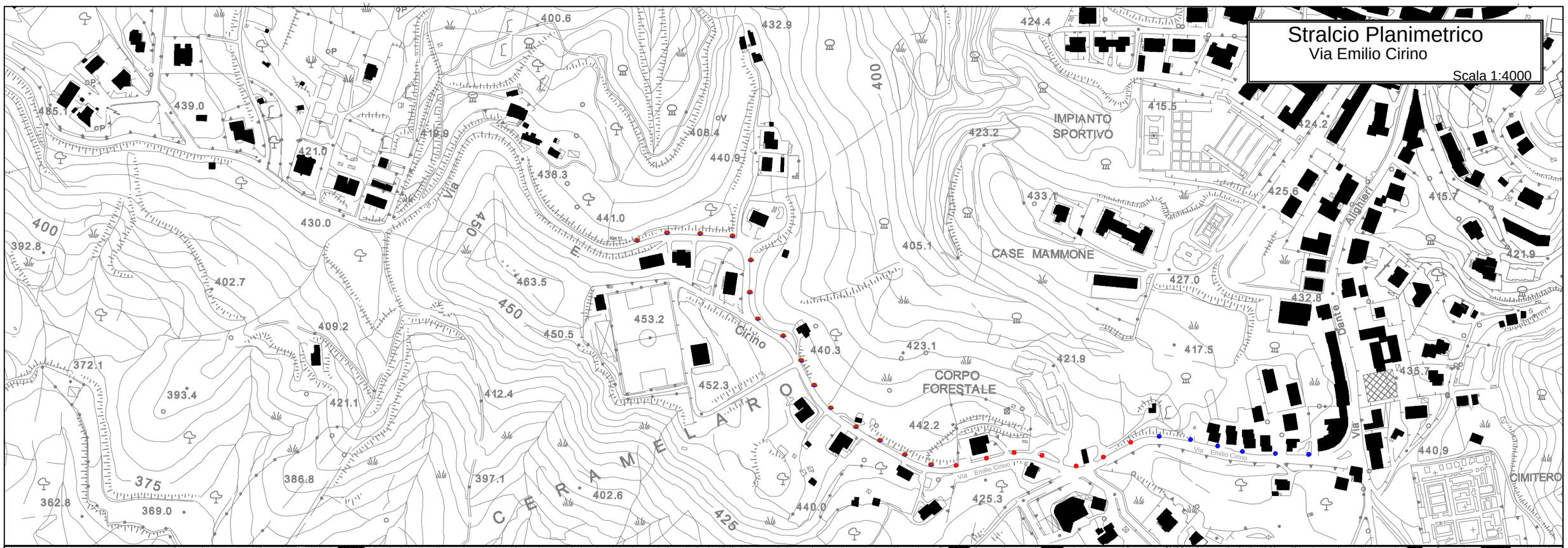

Particolare Planimetrico
Via Emilio Cirino

Scala 1:2000

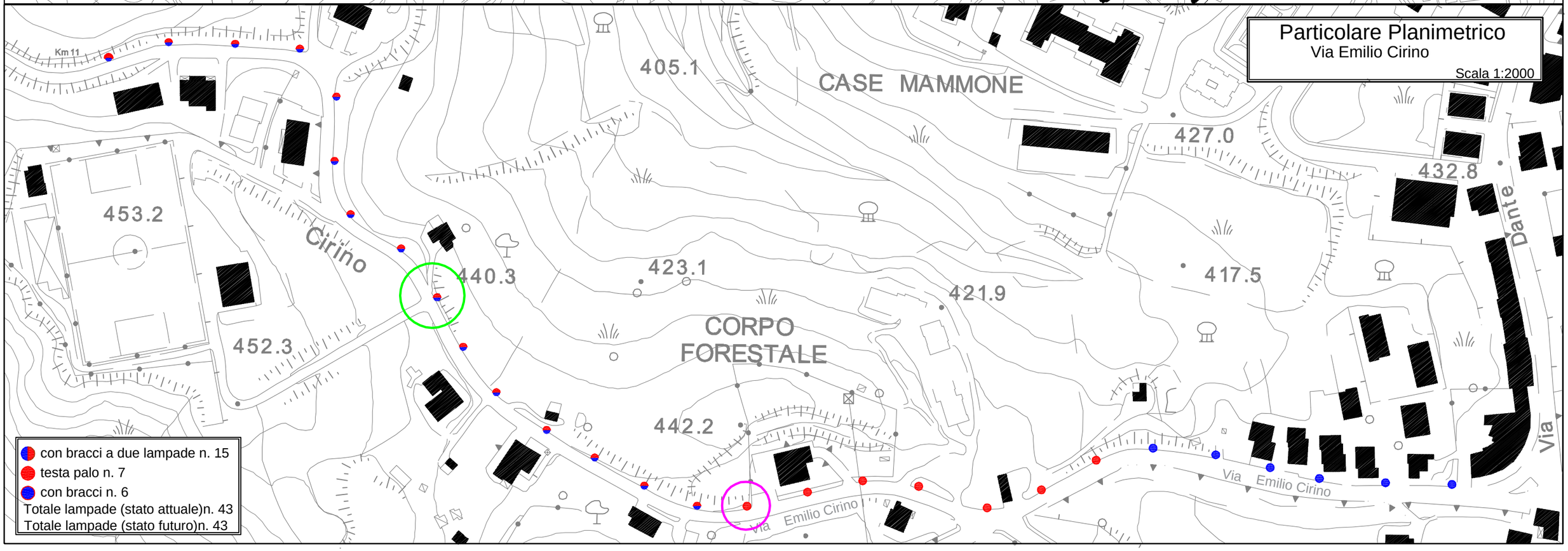

Particolare Planimetrico

Via Emilio Cirino

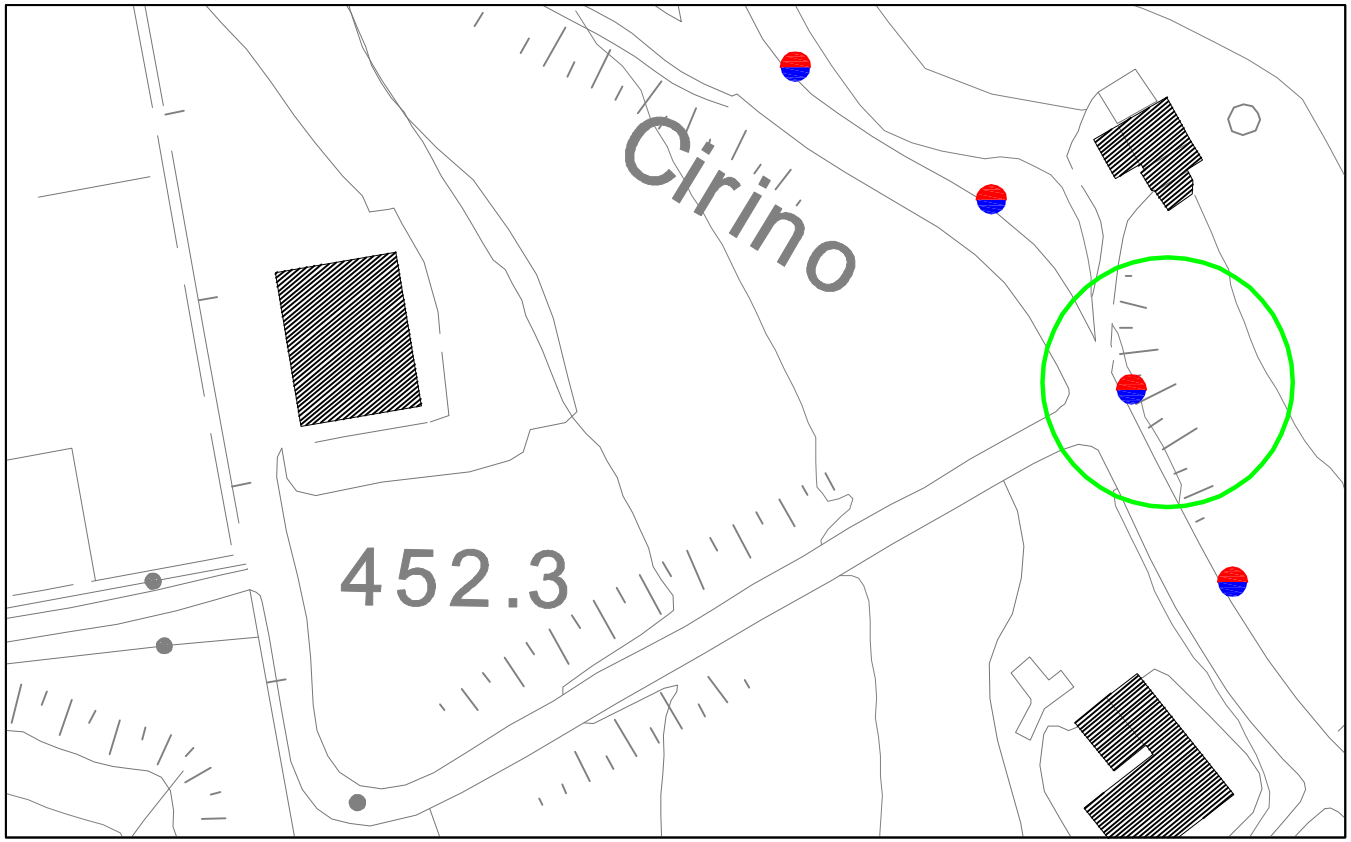

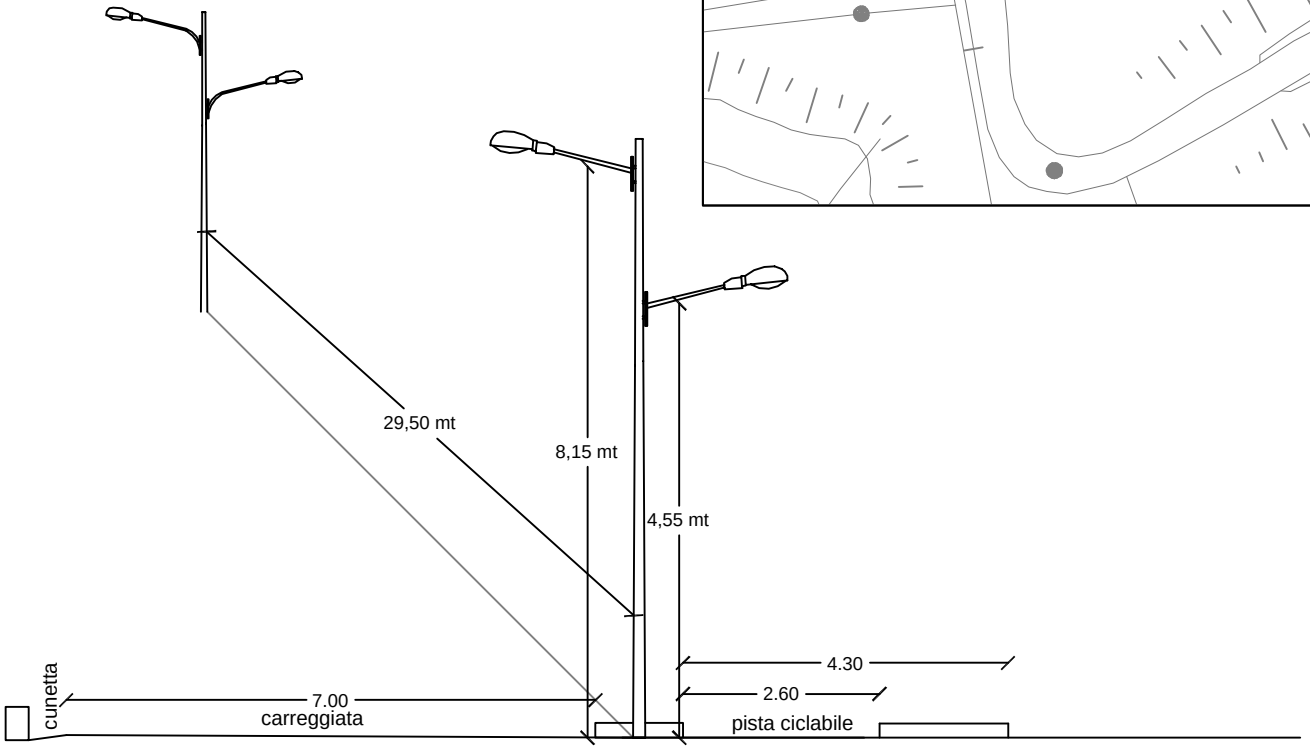

Particolare Planimetrico

Via Emilio Cirino

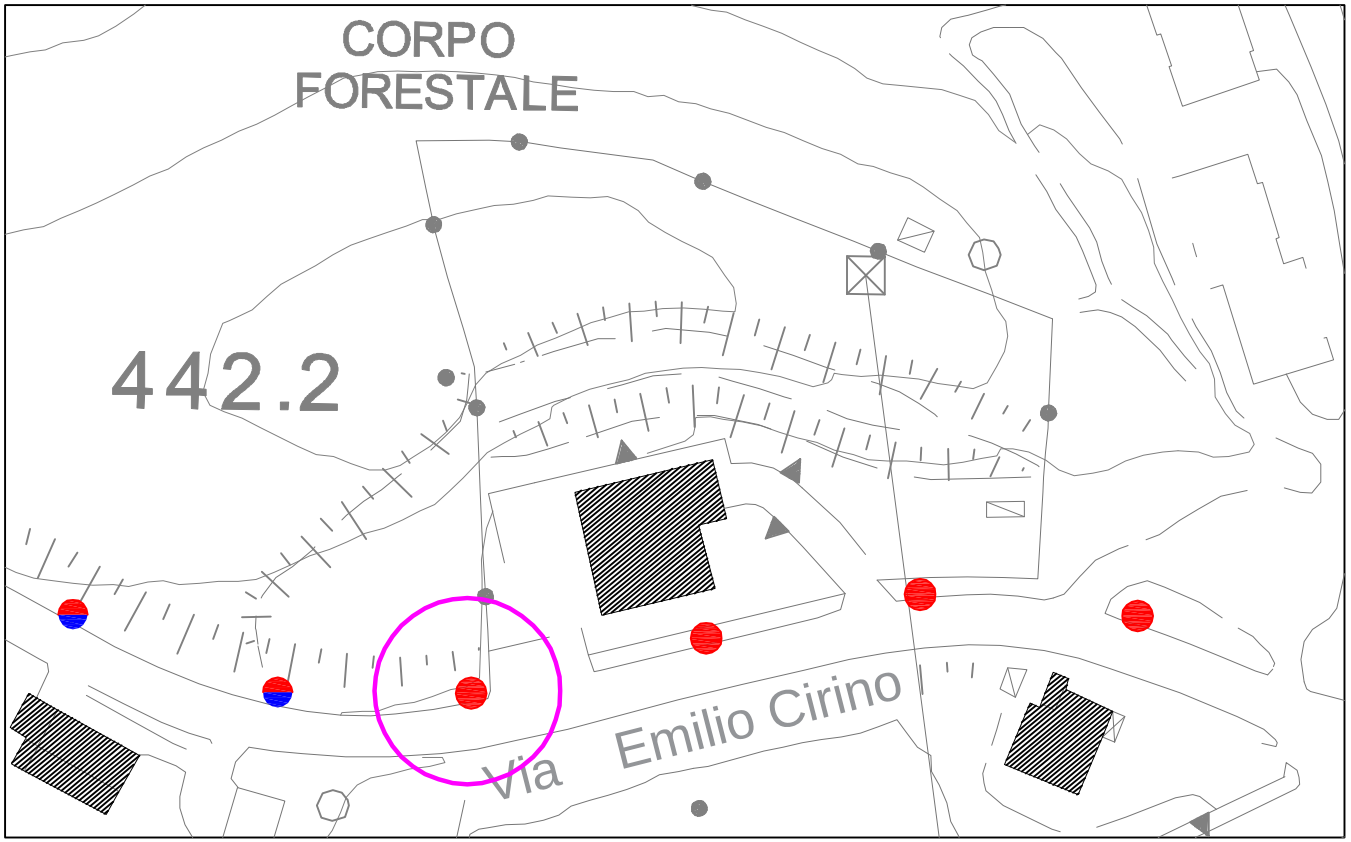

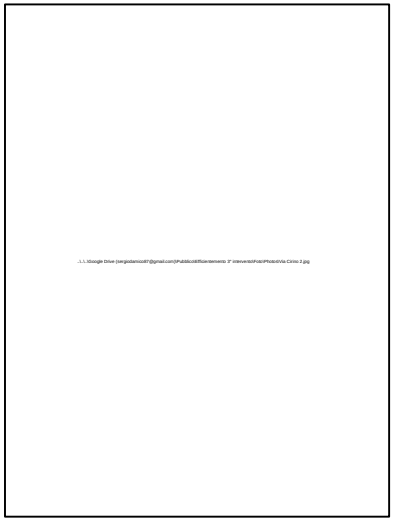

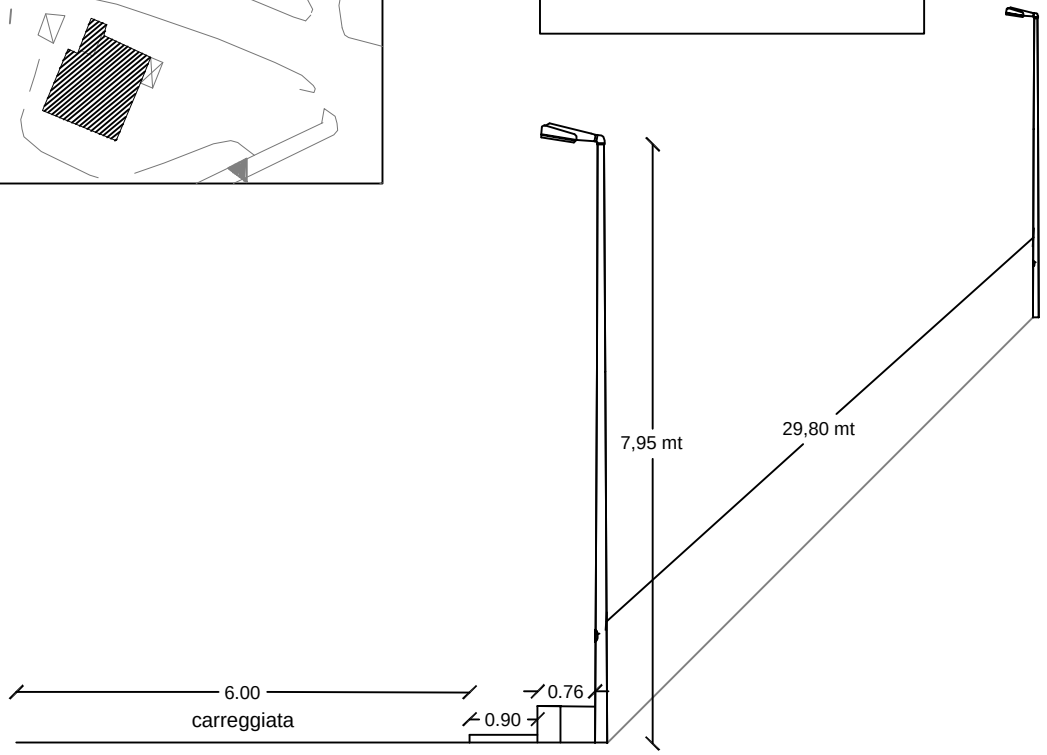

Stralcio Planimetrico

Via Santa Liberata - Via Area Vecchia

Scala 1:4000

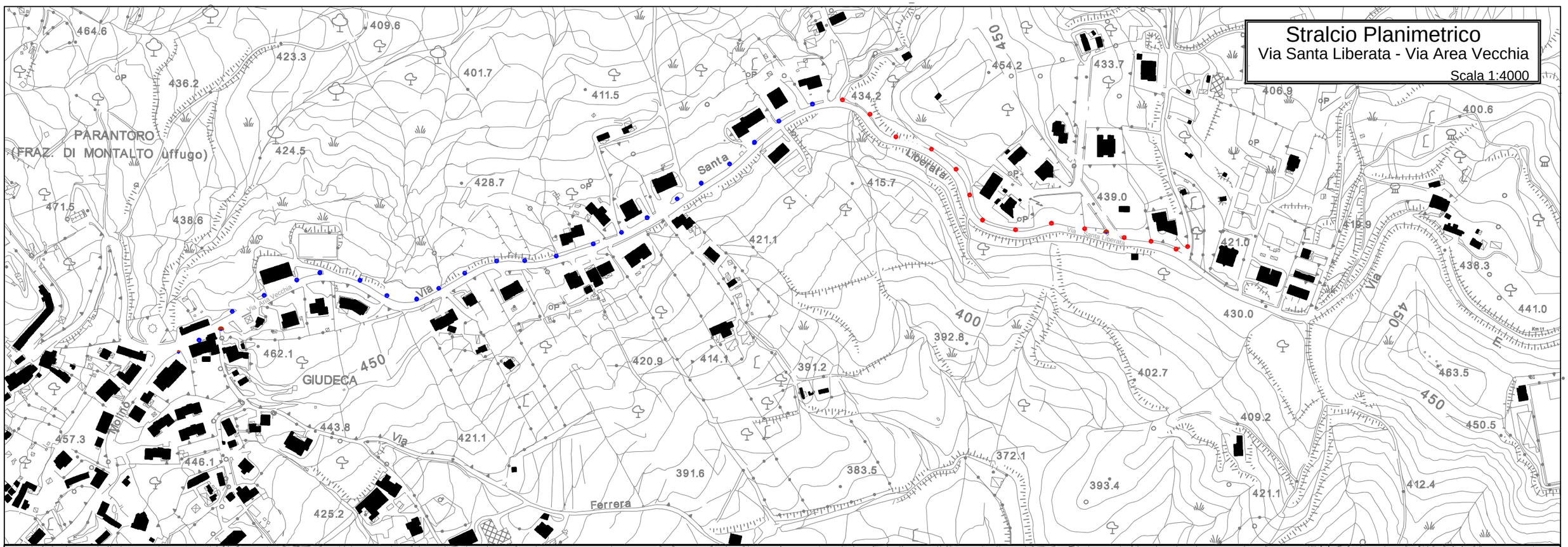

Particolare Planimetrico

Via Santa Liberata - Via Area Vecchia

Scala 1:3000

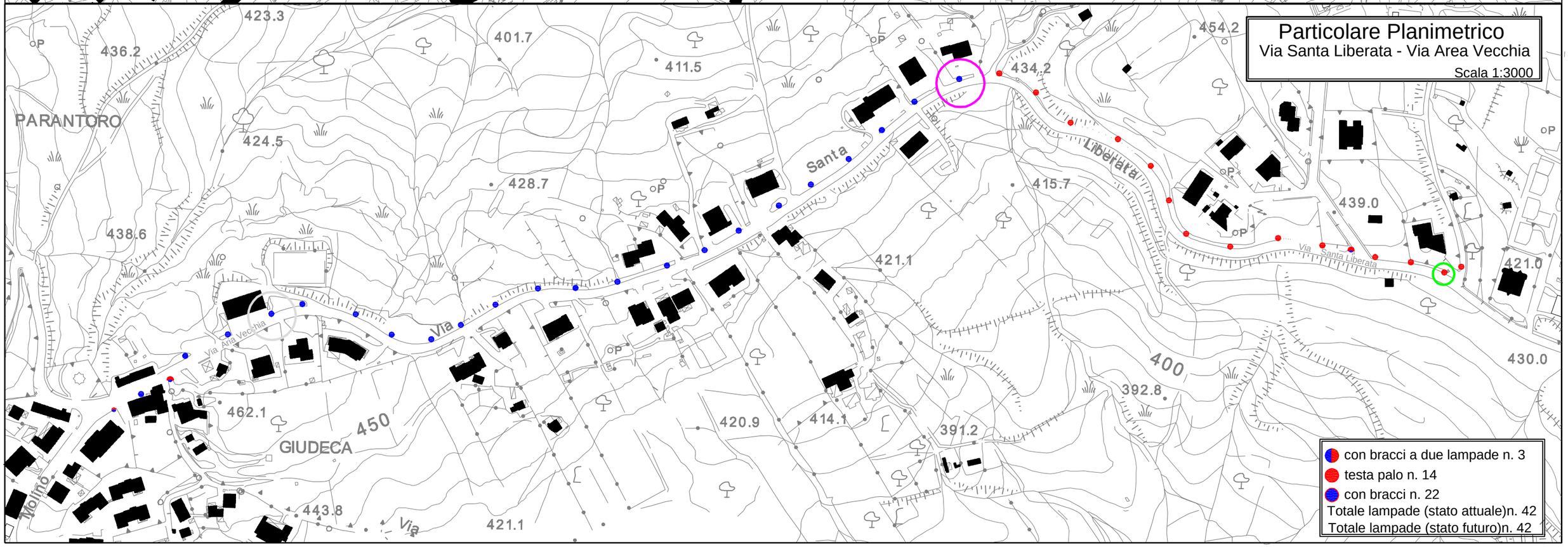

- con bracci a due lampade n. 3
- testa palo n. 14
- con bracci n. 22

Totale lampade (stato attuale)n. 42

Totale lampade (stato futuro)n. 42

Particolare Planimetrico

Tratto Via Santa Liberata - Via Area Vecchia





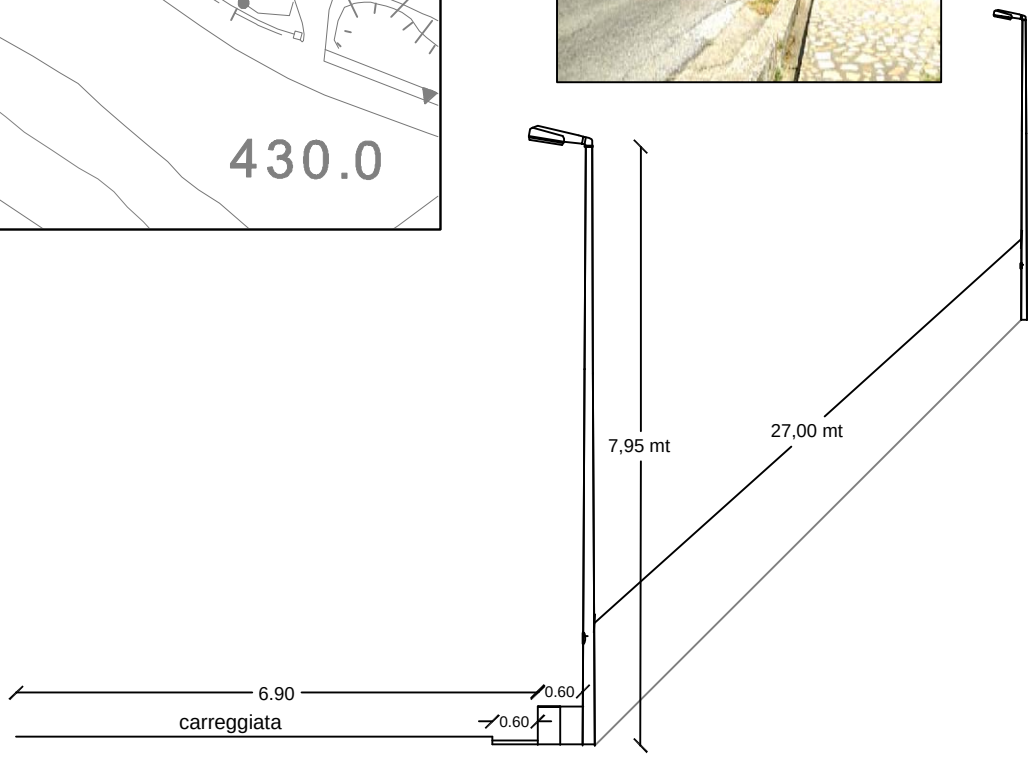

Particolare Planimetrico

Tratto Via Santa Liberata - Via Area Vecchia

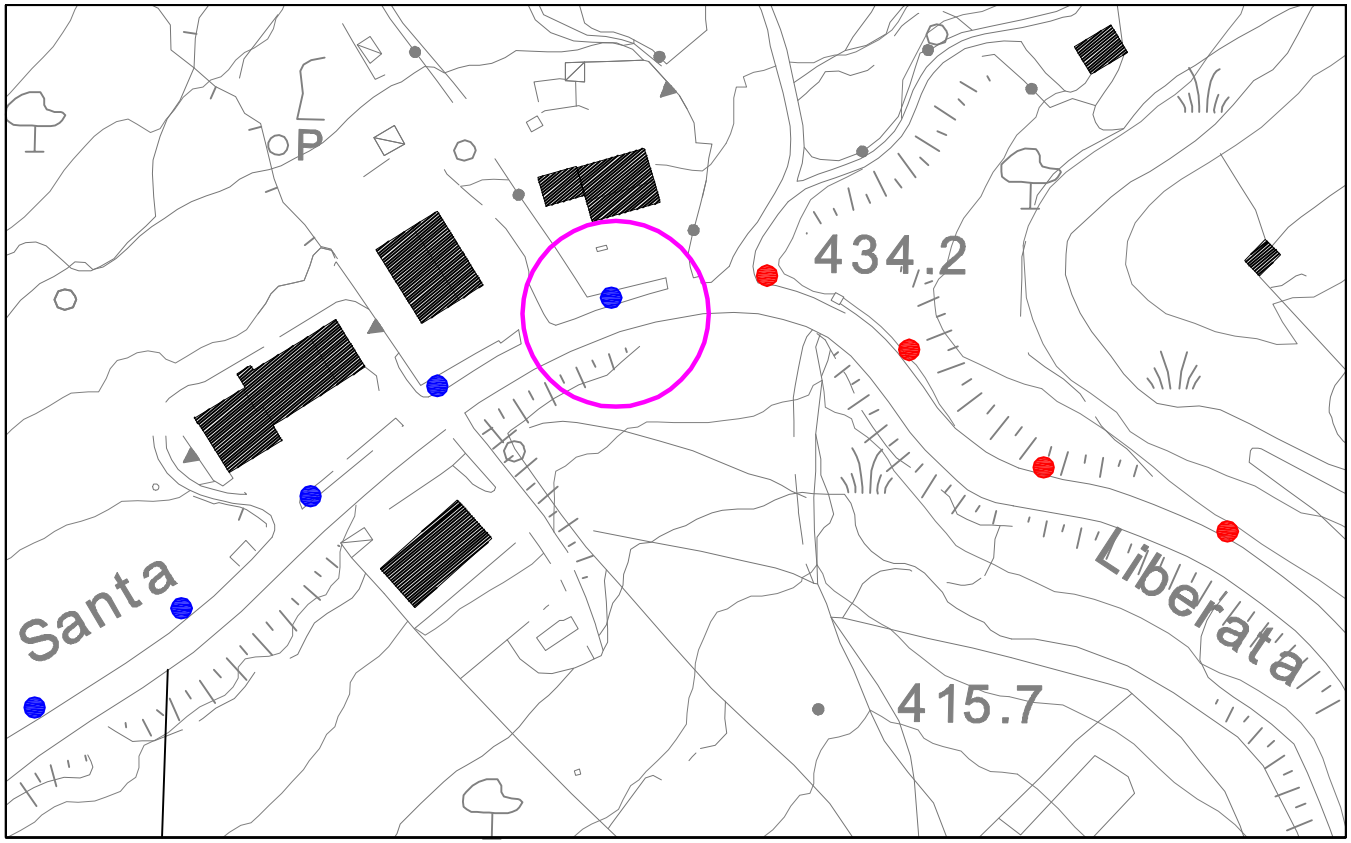



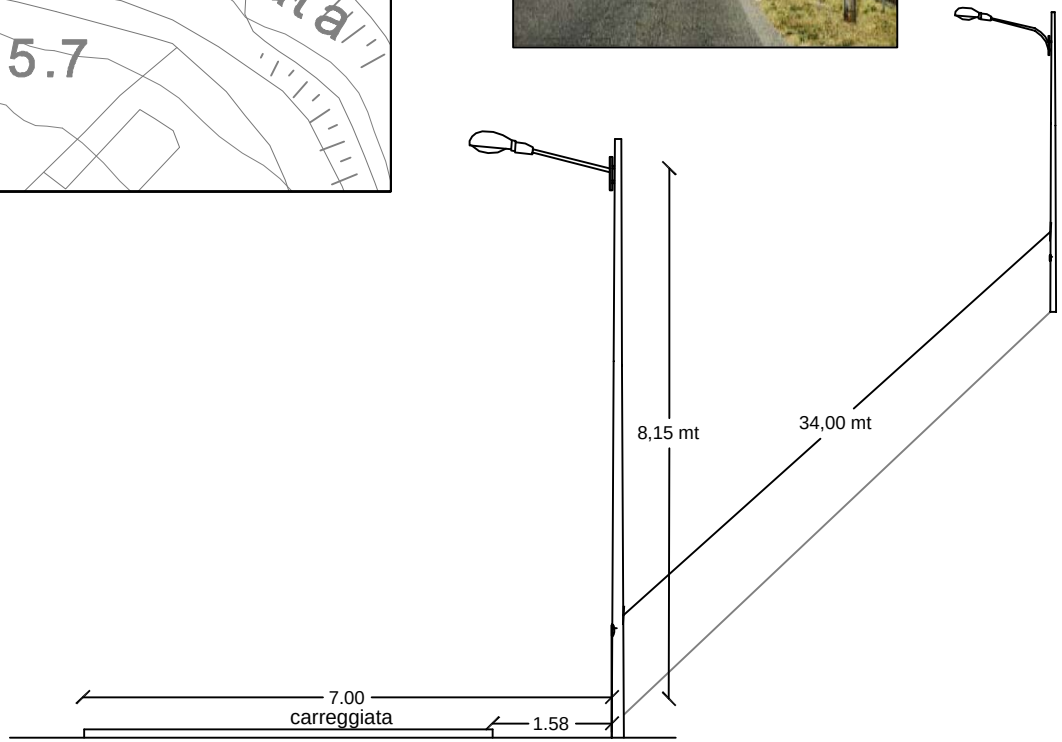

Particolare Planimetrico

Tratto Via Santa Liberata - Via Area Vecchia

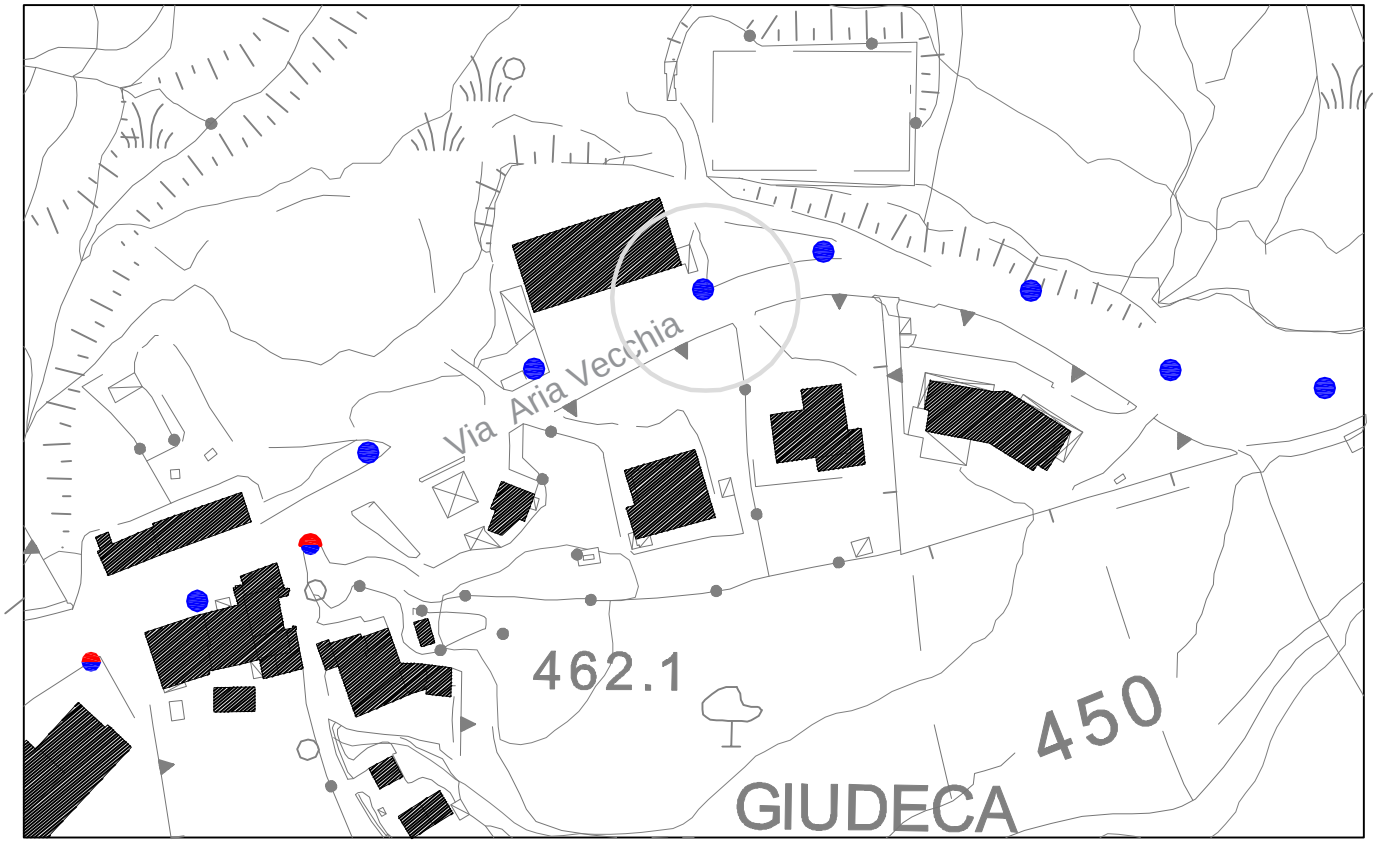



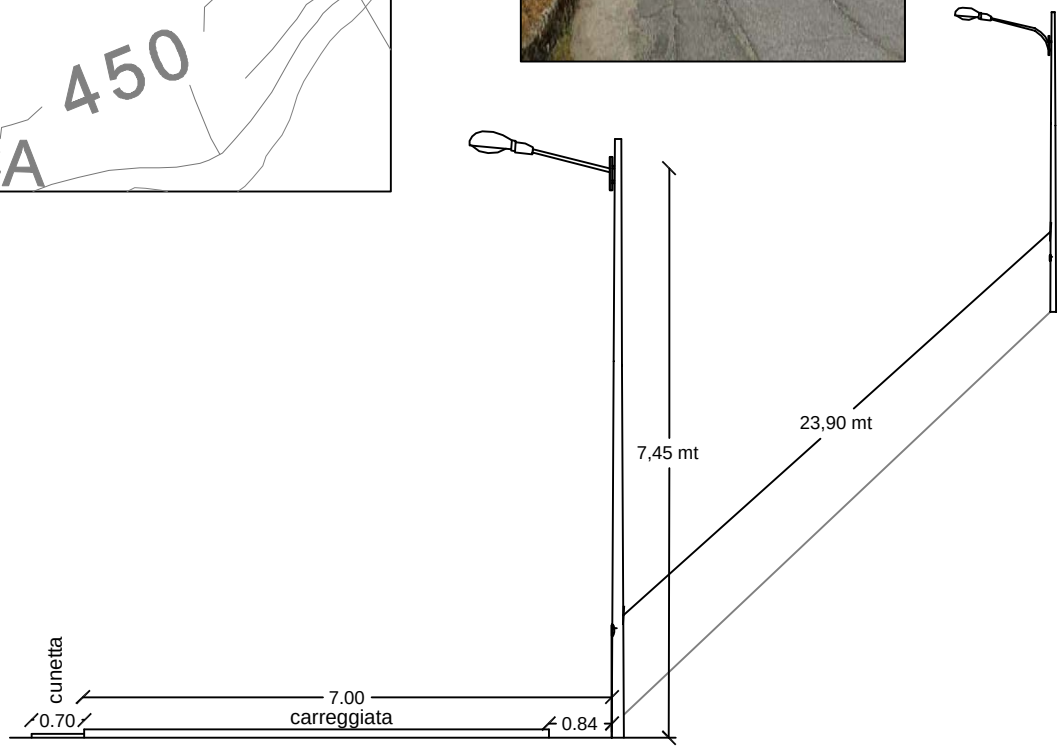

Particolare Planimetrico
Tratto Via Molini

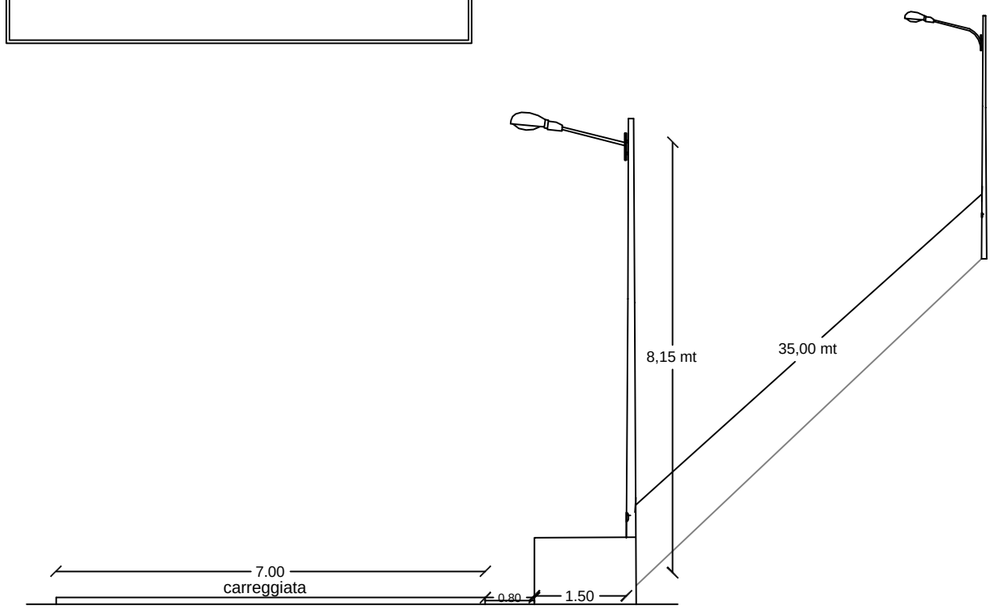

Particolare Planimetrico
Via Molini

Scala 1:2000



Stralcio Planimetrico

Via Madonella - Via Zingonaglie

Scala 1:3000

Particolare Planimetrico

Via Madonella - Via Zingonaglie

Scala 1:2000

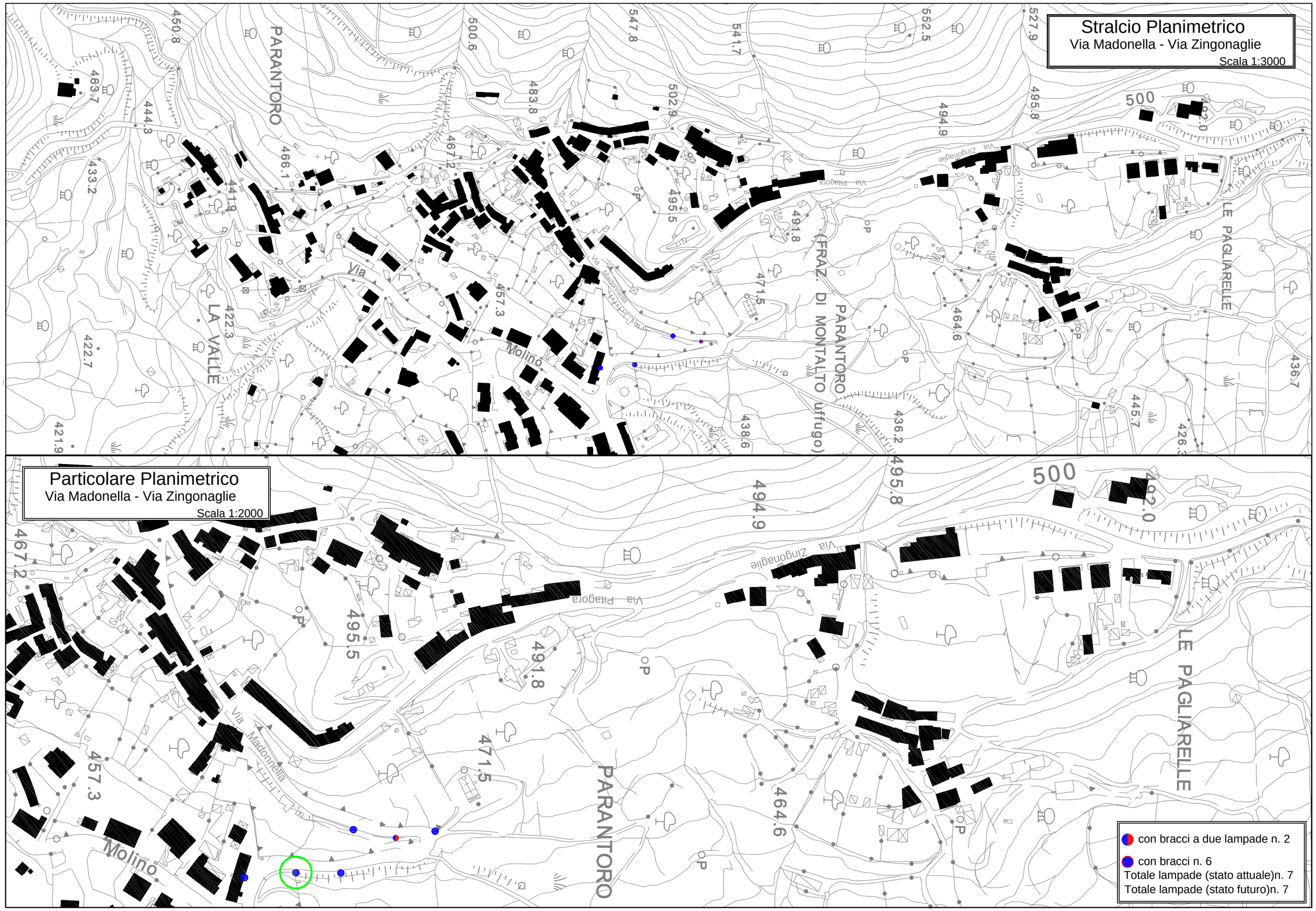

Particolare Planimetrico

Tratto Via Madonella - Via Zingonaglie

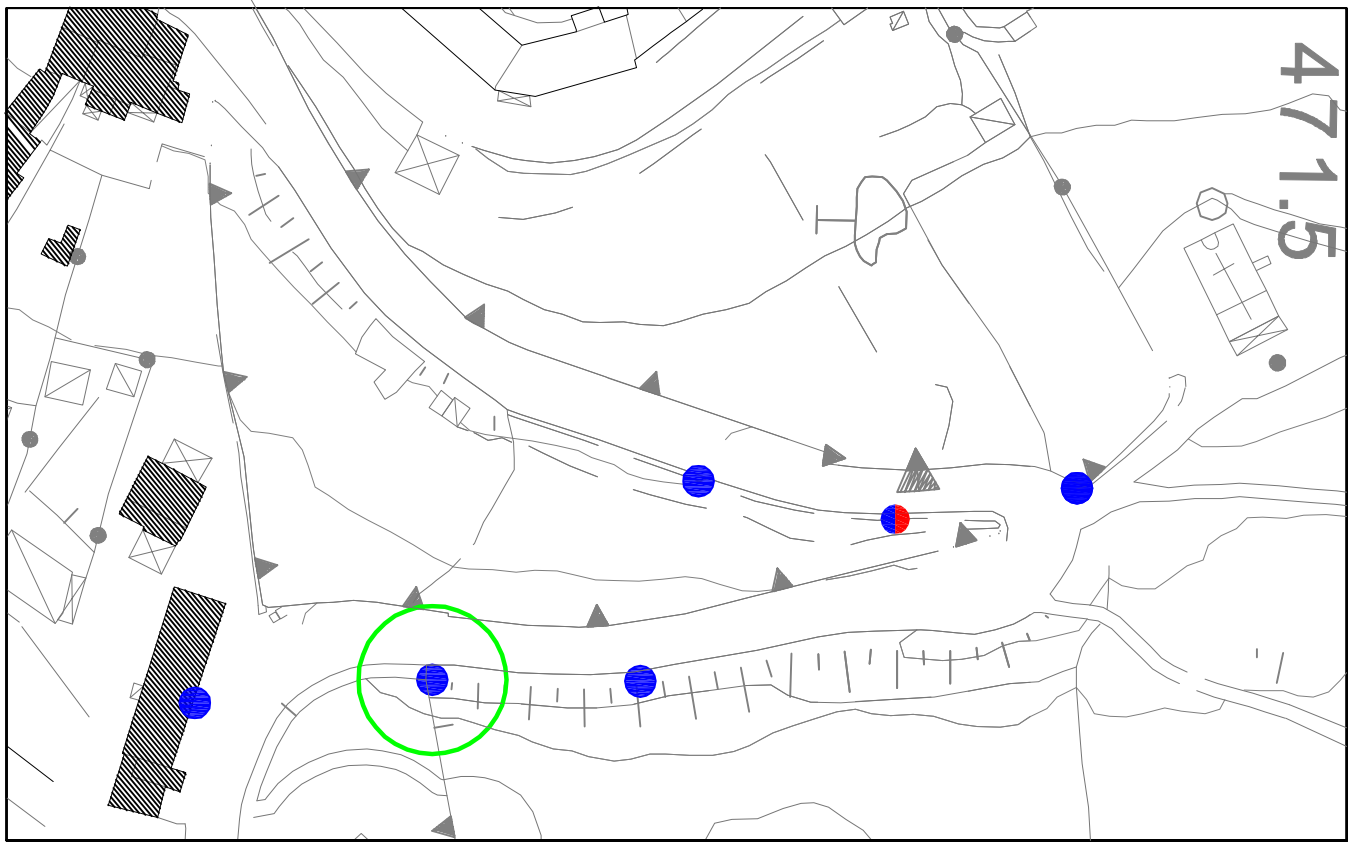

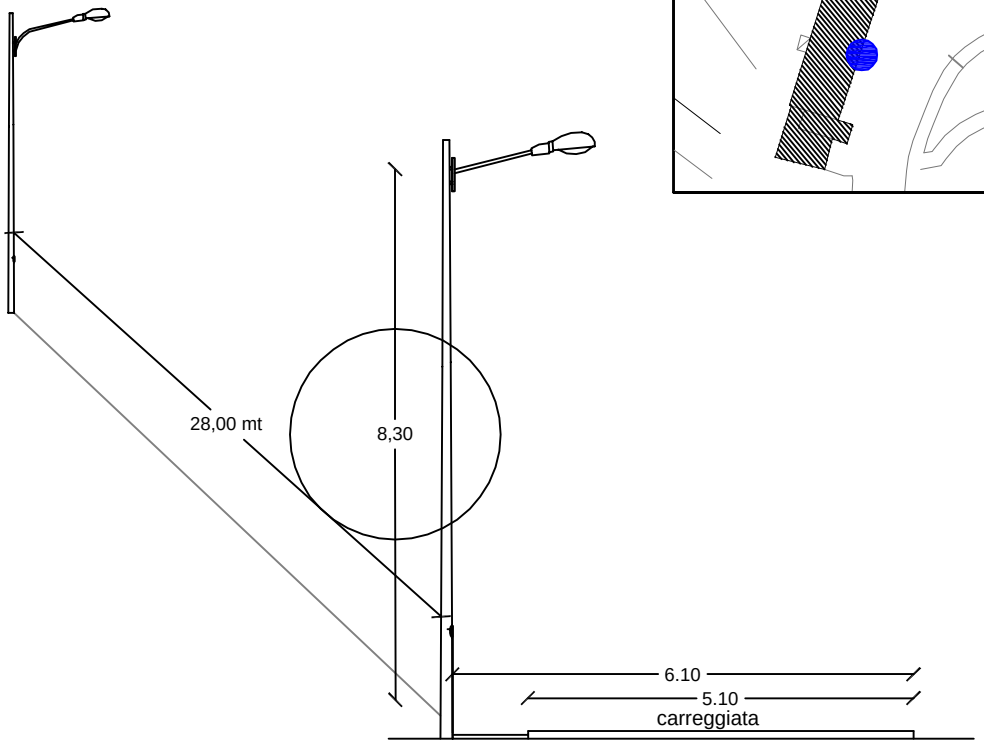

Stralcio Planimetrico

Via Trieste - Via B. Croce - Via P. Mascagni

Scala 1:4000

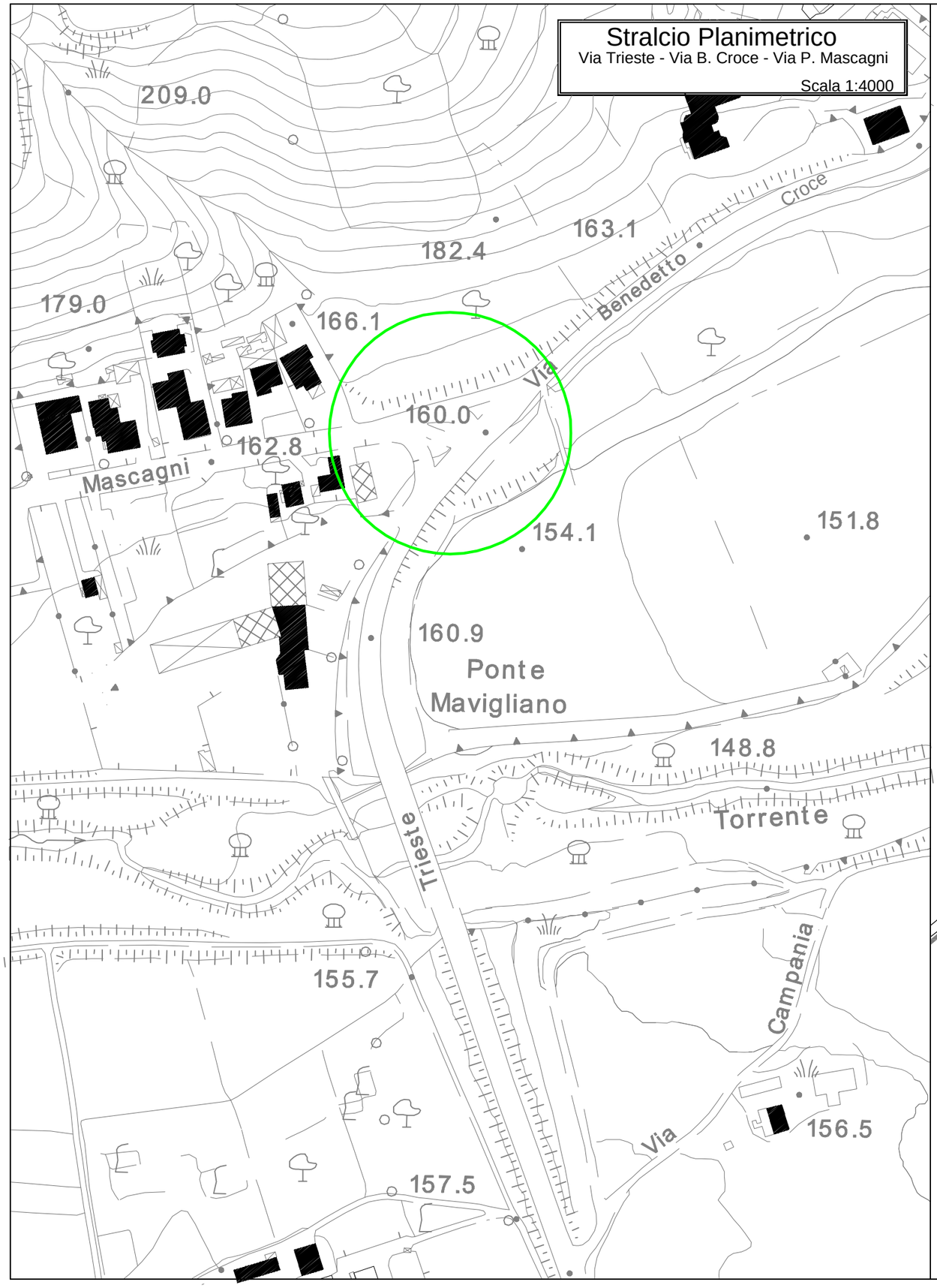

Particolare Planimetrico

Via Trieste - Via B. Croce - Via P. Mascagni

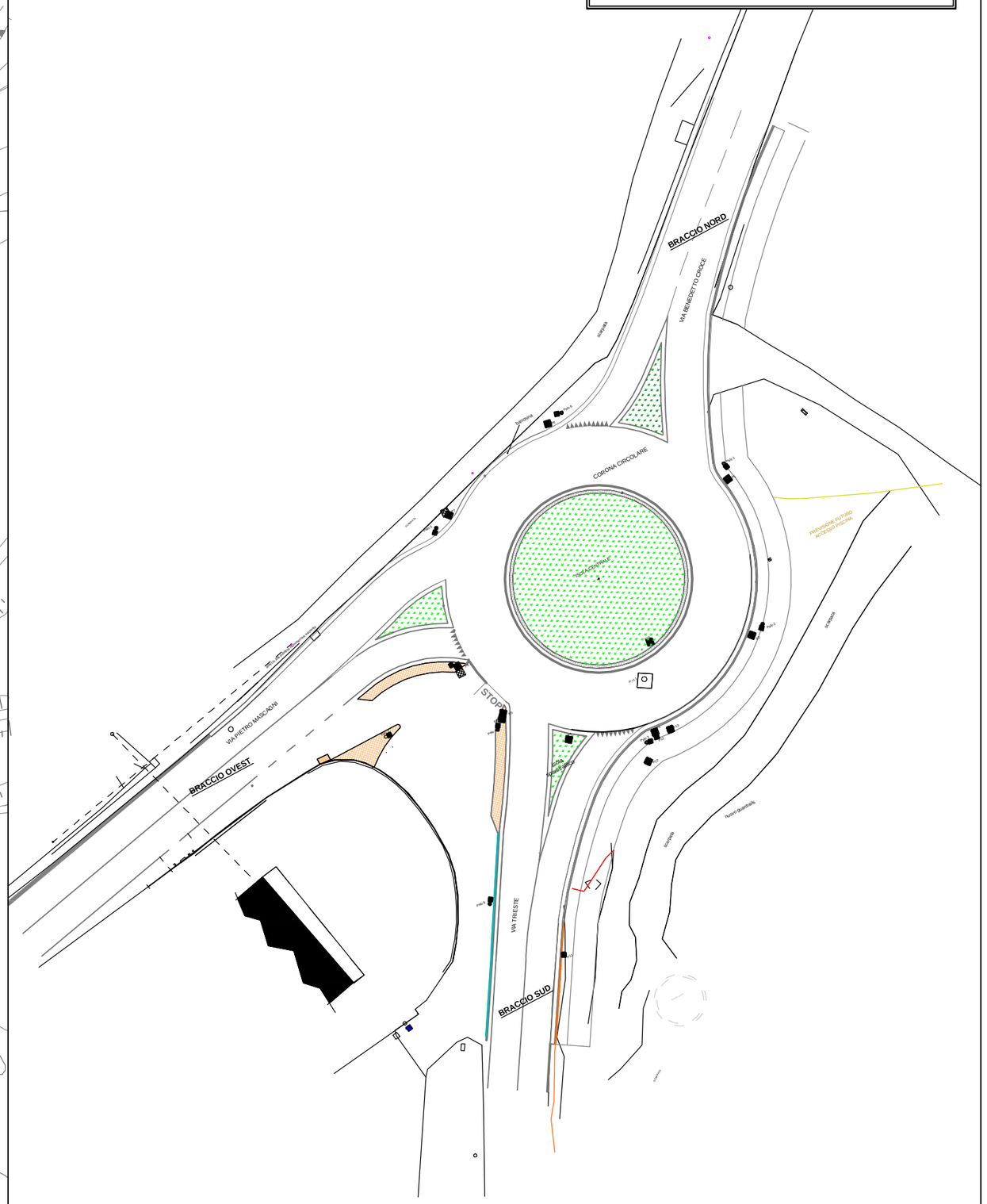

PARTICOLARE PLANIMETRICO

Via Trieste - Via B. Croce - Via P.Mascagni

TIPOLOGIA ARMATURA PALO

corpi illuminanti con lampade a Led di potenza 69,5 W
(Tipo OR5_GL08_700_4K_3E 700 mA)

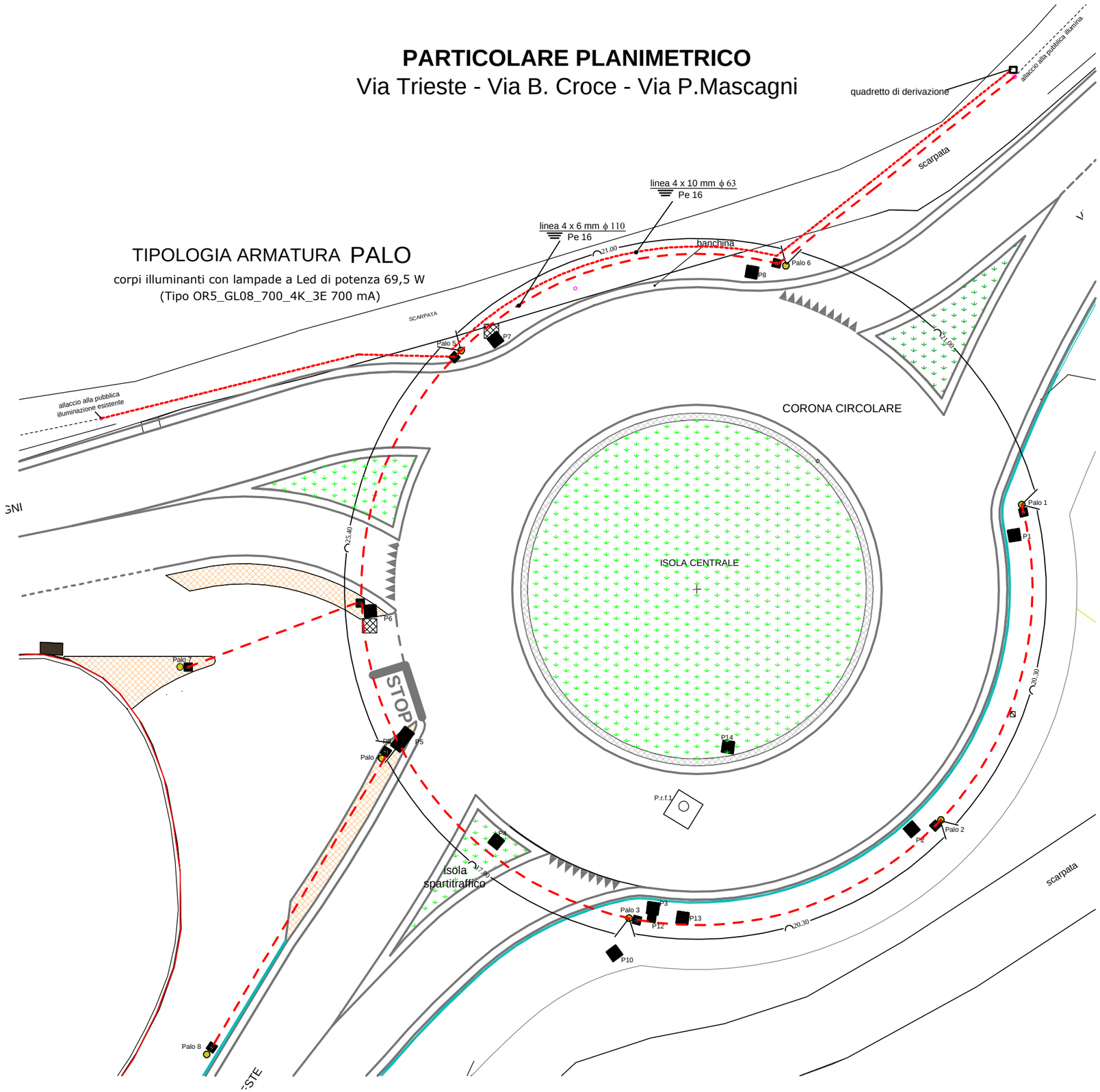

Particolari Costruttivi

"Ampliamento"

Via Trieste - Via B. Croce - Via P. Mascagni

